iRobot

Roomba® 205 DustCompactor™

Vac | Combo

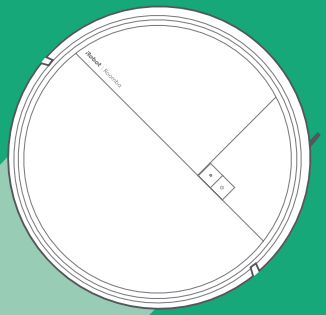

Návod k obsluze
Návod na použitie
Felhasználói kézikönyv
Ghidul utilizatorului
Инструкции за експлоатация
Kullanıcı Kılavuzu
Εγχειρίδιο χρήστη

Roomba® 205 DustCompactor™

Vac | Combo robot

Návod k obsluze

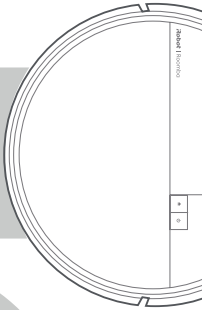

iRobot

CZ

Začínáme

1 Odstraňte z kamery ochrannou fólii a pěnové vložky zpoza nárazníku

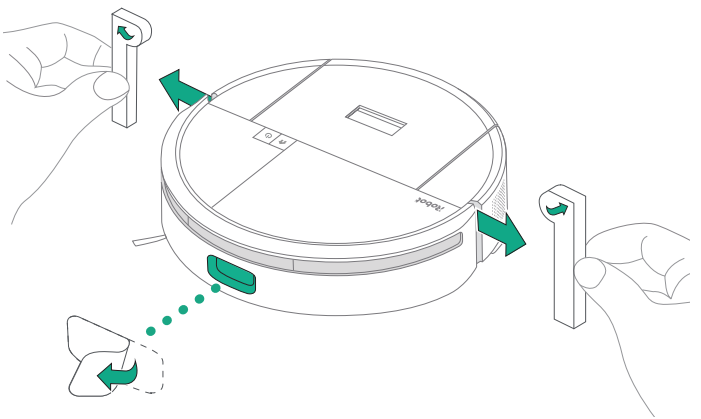

2 Dokovací stanici umístěte na tvrdou podlahu

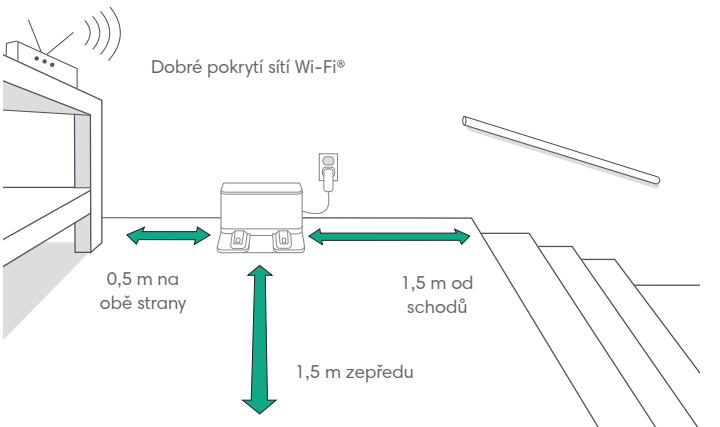

POZNÁMKA: Neumísťujte na přímé sluneční světlo. Ujistěte se, že se v oblasti kolem dokovací stanice nenachází překážky, aby se zlepšil výkon dokování.

VAROVÁNÍ: Abyste zabránili riziku pádu robota ze schodů, musí se dokovací stanice nacházet nejméně 1,5 metru od schodů.

3 Zapojení dokovací stanice

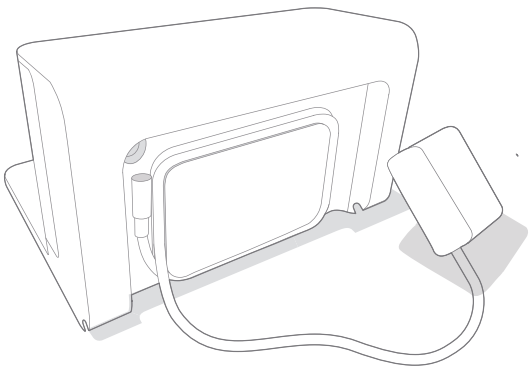

Zapojte napájecí kabel do zásuvky. Namotejte kabel zpět, aby se nemohl dostat robotovi při pohybu do cesty.

4 Upevněte kartáček na zametání podél stěn

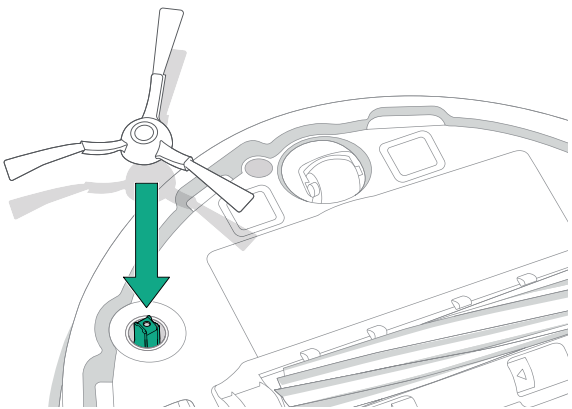

Zarovnejte kartáček na zametání podél stěn a zatlačte jej dolů, dokud neuslyšíte cvaknutí.

CZ

CZ

5 Aktivujte robota

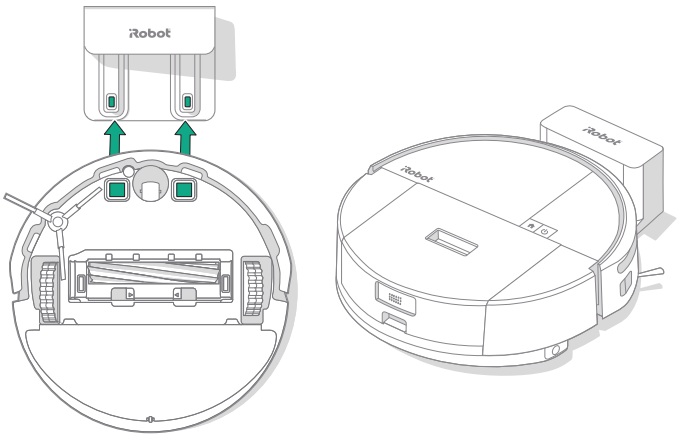

Umístěte robota před dokovací stanici, posuňte jej směrem k dokovací stanici a vyrovnejte kovové dobíjecí kontakty. Po několika minutách vás zvuk upozorní, že je aktivní.

POZNÁMKA: Robot se dodává částečně nabitý, ale před zahájením prvního úklidu jej doporučujeme nechat čtyři hodiny nabíjet.

6 Stáhněte si aplikaci Roomba® Home

Naskenujte QR kód pomocí fotoaparátu v mobilním zařízení nebo vyhledejte aplikaci Roomba® Home v obchodě s aplikacemi. Aplikace vás provede postupem nastavení robota. Po nastavení robota v aplikaci budete moci:

- Řídit, kdy, kde a jak uklidíte
- Vytvářet plány automatického úklidu
- Nastavovat vlastní předvolby úklidu
- Využívat digitální funkce
- Sledovat tipy, triky a odpovědi na často kladené dotazy

Download on the App Store

GET IT ON Google Play

DŮLEŽITÉ: Před použitím robota si nejprve přečtěte přiloženou příručku s bezpečnostními informacemi.

O vašem robotovi Roomba® 205 DustCompactor™

CZ

Pohled shora

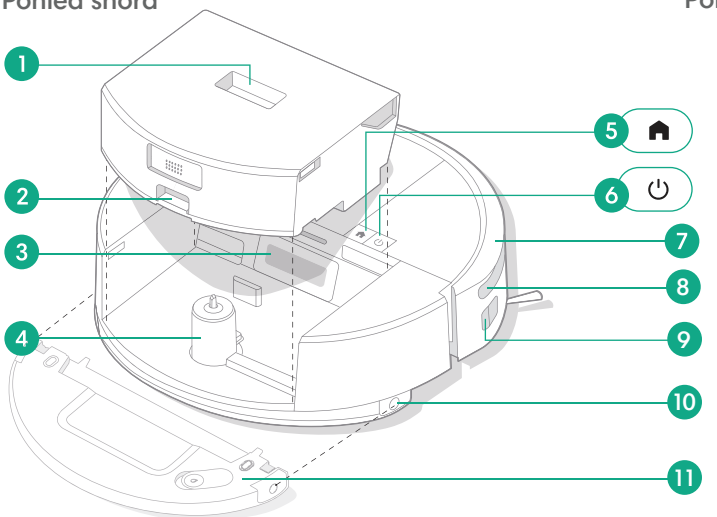

Pohled zdola

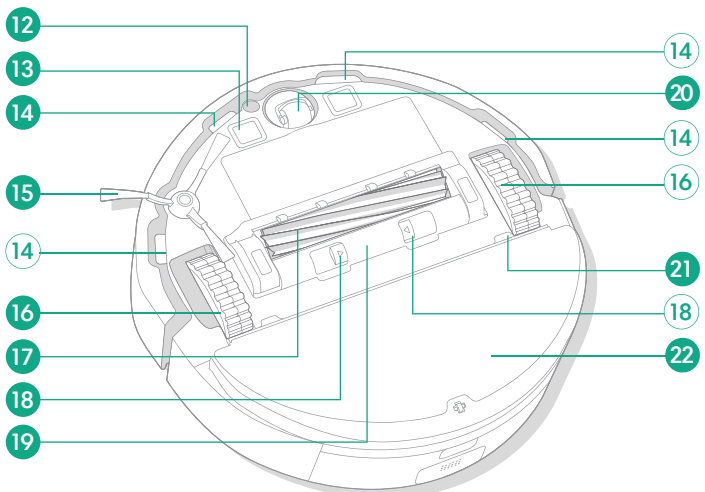

1 Tlačítko pro uvolnění sběrného koše
2 Tlačítko pro uvolnění víka sběrného koše
3 Port sběrného koše
4 Ovládání ramene
5 Tlačítko Domů
6 Vypínač
7 Nárazník
8 ClearView™ LiDAR
9 Infračervený senzor hran
10 Tlačítko pro uvolnění nádržky na vodu (pouze modely combo)
11 Nádržka na vodu (pouze modely combo)
12 Senzor koberců (pouze modely combo)
13 Dobíjecí kontakty
14 Senzory proti pádu ze schodů
15 Kartáček na zametání podél stěn
16 Kolečka
17 Kartáč na různé povrchy
18 Západka pro uvolnění krytu kartáčů
19 Kryt kartáčů
20 Samostatné kolečko
21 Nástavec destičky utěrky (pouze modely combo)
22 Vytírací podložka (pouze modely combo)

CZ

O vašem robotovi Roomba® 205 DustCompactor™

Sběrný koš DustCompactor™

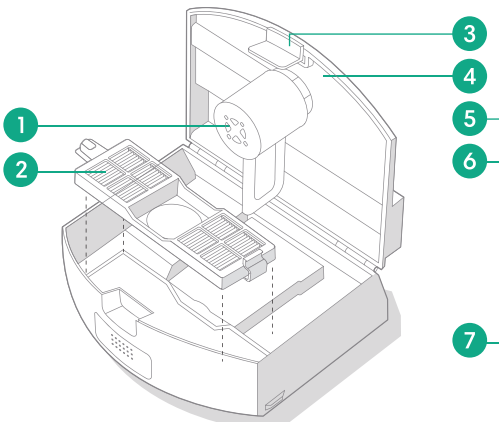

Nádržka na vodu
(pouze modely Combo)

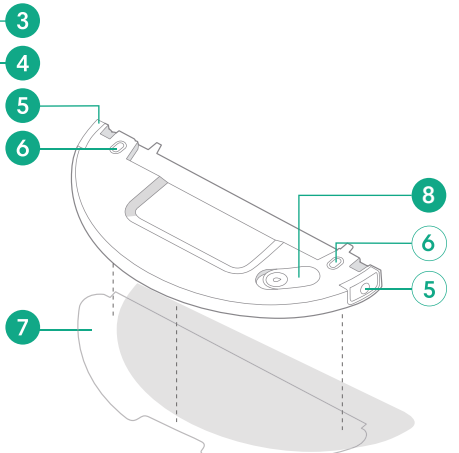

Dokovací stanice
(umístěte proti stěně)

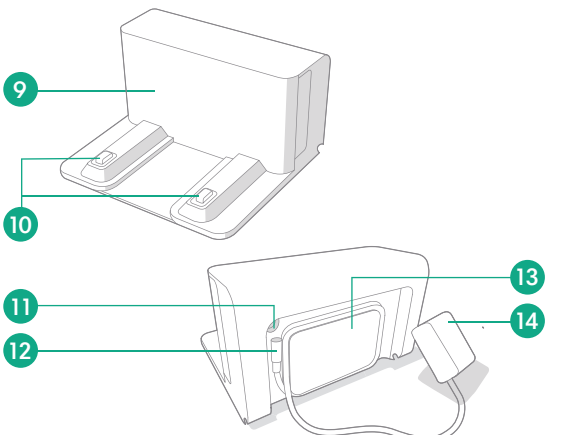

Sběrný koš DustCompactor™

1 Stlačovací rameno
2 Filtr
3 Tlačítko pro uvolnění víka sběrného koše
4 Víko sběrného koše

Nádržka na vodu

5 Tlačítko pro uvolnění nádržky na vodu
6 Destičky elektrod
7 Mopovací podložka
8 Víčko nádržky na vodu

Dokovací stanice

9 Okénko IR
10 Dobíjecí kontakty
11 Napájecí port
12 Připojení kabelu
13 Navíječ kabelu
14 Zástrčka

POZNÁMKA: Nádržka na vodu může z důvodu kontroly kvality obsahovat malé množství zbytkové vody. To je normální.

POZNÁMKA: Koš DustCompactor™ musí být vložen v režimu vysávání i režimu vysávání a mopování, jinak není možné vysavač a mop v jednom zapnout.

Nabíjení

Kontrolka ikony napájení

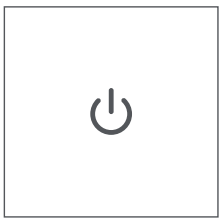

Tlačítko pro SPUŠTĚNÍ (POWER)

Bílá – plně nabitý a připojený
Bliká bíle – návrat do dokovací stanice kvůli nabití
Pulzuje bíle - nabíjí se (vybitá baterie) - Pokud se uživatel pokusí spustit úklid, začnou tlačítka BLIKAT červeně a spustí se zvuk, který uživateli signalizuje, že kvůli vybité baterii nelze úklid spustit.
Bliká červeně– vybitá baterie/chyba

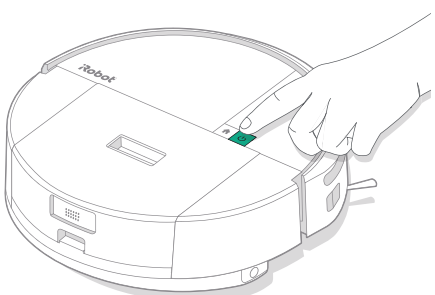

Nabíjení během úklidu

Robot se vrátí do dokovací stanice, kdykoli se potřebuje dobít. Jakmile je dostatečně nabitý, bude pokračovat v úklidu tam, kde skončil.

Pohotovostní režim

Kdykoli je robot v dokovací stanici, spotřebovává malé množství elektrické energie. Když se nepoužívá, můžete jej přepnout do stavu, kdy bude spotřeba energie ještě nižší, stisknutím tlačítka ⌂ na 10 sekund. Režim nízké spotřeby energie ukončíte krátkým stisknutím tlačítka ⏻.

Uskladnění robota

Při delším uskladnění robota vypněte: vyjměte jej z dokovací stanice a po dobu 10 sekund podržte tlačítko ⏻. Skladujte na chladném, suchém místě.

CZ

Úklid

CZ

Ovládací tlačítka

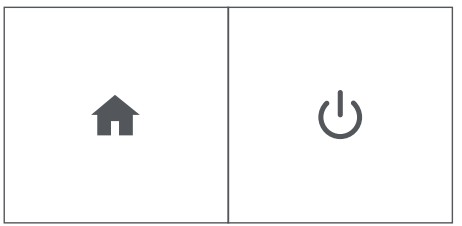

Tlačítko Domů: Klepnutím odešlete robota domů
Když je robot spuštěný, stisknutím jej pozastavíte
Když je robot pozastavený, stisknutím jej odešlete do dokovací stanice
Když je robot v dokovací stanici, stisknutím jej zastavíte

Tlačítko POWER: Klepnutím spustíte/pozastavíte/obnovíte úlohu.
Podržením na 3 sekundy robota zapnete
Podržením na 10 sekund robota vypnete

Typ úklidu

Robot automaticky prozkoumá a uklidí vaši domácnost v úhledných pruzích. Na konci úklidu nebo kdykoli při potřebě dobití se vrátí do dokovací stanice.

Tipy:
- Před úklidem z podlahy odkliďte nadbytečné předměty.
- Chcete-li mít podlahu stále v dobrém stavu, robota používejte často.

Po 90 minutách neaktivity mimo dokovací stanici robot automaticky ukončí úklid. Pokud si nejste jisti, zda robot skončil, nebo je pozastaven, zkontrolujte jeho stav v aplikaci **Roomba® Home**.

Spot Clean (Lokální úklid)

Dvojím klepnutím na tlačítko ⏻ provedete lokální úklid určené oblasti.
Po skončení lokálního úklidu robot ukončí úlohu.
Stisknutím tlačítka ⌂ jej odešlete zpět do dokovací stanice.

POZNÁMKA: K ovládání úklidu se důrazně doporučuje používat aplikaci Roomba® Home. Tuto mobilní aplikaci lze používat k úklidu konkrétních místností, k nastavení plánů úklidu a vytváření automatizací/načasování.

POZNÁMKA: Roboti Roomba jsou obecně určeni k vysávání na většině typů podlah. Funkce mopování nedoporučujeme používat na podlahách z tvrdého dřeva bez ochranné vrstvy a na určitých laminovaných vinylových deskách kvůli možnému poškození podlahy a/nebo hrubé podlahy vodou. Podrobnější informace najdete na adrese global.irobot.com.

Pouze vysávání

1 Pokud je sběrný koš DustCompactor™ plný, před zahájením úklidu jej vyprázdněte.

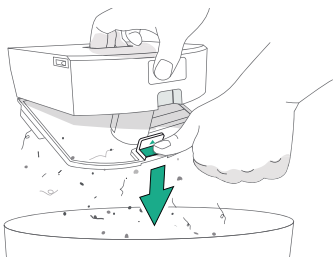

2 Vyjměte nádržku na vodu a vytírací utěrku tak, že stiskněte tlačítka pro na uvolnění nádržky po obou stranách robota a vysunete je.

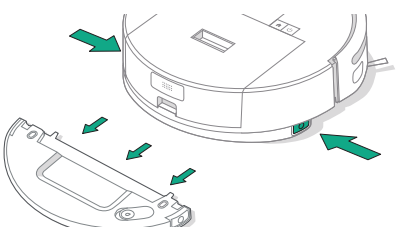

3 Úklid zahájíte tak, že robota umístíte zpět do dokovací stanice a použijete aplikaci nebo stisknete tlačítko ⏻ .

DŮLEŽITÉ: Pravidelným čištěním koše DustCompactor™ můžete zabránit hromadění nečistot. Jinak může být výkon vysávání a mopování omezený.

Vysávání a vytírání

(pouze modely combo)

CZ

Robot dokáže současně vysávat i vytírat, když je namontována nádržka na vodu i vytírací podložka.

V režimu vysávání a mopování nebo pouze mopování, když je namontována nádržka na vodu a vytírací utěrka, se bude robot automaticky vyhýbat kobercům.

DŮLEŽITÉ: Nepřidávejte tekutiny, jako je horká voda, čisticí prostředek nebo dezinfekční prostředek, protože by mohly robota poškodit. Používejte pouze studenou vodu nebo čisticí roztok schválený společností iRobot, jak je uvedeno na naší stránce podpory na adrese **global.irobot.com.**

Po dokončení úklidu s mopováním a vysáváním nezapomeňte vyprázdnit nádržku na vodu a vyměnit vytírací utěrku.

1 Nasuňte vytírací podložku podél otvoru nádržky na vodu a poté podložku pevně připojte k suchému zipu.

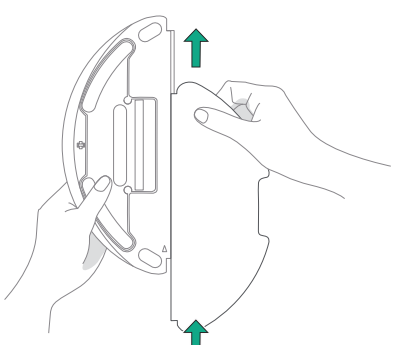

CZ

2 Naplňte nádržku vodou tak, že otevřete víko nádržky, naplníte nádržku vodou a víko upevníte zpět na místo.

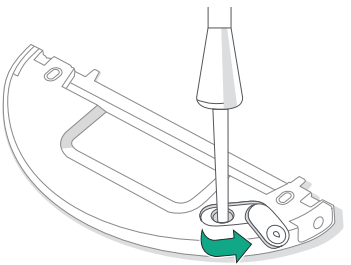

POZOR: Nádržku na vodu neoplachujte vodou ani ji neponořujte do vody. Aby se zabránilo korozi a poškození, nepoužívejte na nádržku na vodu žádný mycí prostředek, dezinfekční prostředek, pevný čistič ani jiné čisticí prostředky.

POZOR: Nenalévejte do nádržky na vodu horkou vodu, protože by mohlo dojít k její deformaci.

3 Znovu vložte nádržku na vodu. Zasuňte nádržku na vodu vodorovně do spodní části robota, dokud nezaklapne na místo.

POZNÁMKA: Pokud robot potřebuje vodu uprostřed úklidu, klepnutím na tlačítko ⏻ nebo stisknutím tlačítka PAUSE v mobilní aplikaci jej pozastavíte. Vyjměte nádržku, přidejte vodu a vraťte nádržku na místo. Stisknutím tlačítka ⏻ nebo tlačítka OBNOVIT v aplikaci obnovíte provoz.

4 Umístěte robota zpět do dokovací stanice a pomocí aplikace nebo tlačítka ⏻ začněte uklízet.

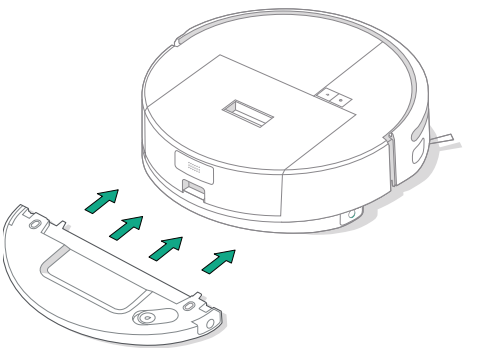

POZNÁMKA: Před použitím otřete destičky elektrod nádržky na vodu suchým hadříkem.

Péče a údržba robota

Abyste udrželi robota v optimálním stavu, pravidelně provádějte následující základní péči a údržbu. V aplikaci Roomba® Home najdete další instruktážní videa. Pokud si všimnete, že robot zanechává část smetí na podlaze, vysypte sběrný koš a vyčistěte filtr a kartáče.

Součást	Frekvence údržby	Frekvence výměny*
Sběrný koš DustCompactor™	Sběrný koš vysypávejte podle potřeby	-
Nádržka na vodu (pouze modely combo)	Vyprázdněte po každém úklidu	-
Filtr	Čistěte jednou týdně (dvakrát týdně, pokud máte domácí zvíře)	Každých 3–6 měsíců
Boční kartáček na úklid podél stěn	Čistěte každé 2 týdny nebo podle potřeby	Každých 3–6 měsíců
Kartáče na různé povrchy	Čistěte jednou týdně	Každých 6–12 měsíců
Přední kolečko	Čistěte každé 2 týdny nebo podle potřeby	-
Dobíjecí kontakty	Čistěte každé 2 týdny nebo podle potřeby	-
Senzory	Čistěte jednou za měsíc nebo podle potřeby	-
Vytírací podložka (pouze modely combo)	Čištění po mopování	Každých 3–6 měsíců. Pokud ji již nelze použít, vyhoďte ji do domácího odpadu
Kryt kartáčů	Kontrola každých 6 měsíců	Vyměňte v případě opotřebení nebo poškození

* Frekvence výměny se může lišit. Díly vyměňte v případě viditelného opotřebení. Pokud si myslíte, že potřebujete náhradní díl, kontaktujte oddělení péče o zákazníky společnosti iRobot a požádejte o další informace.

Čištění kartáčku na zametání podél stěn

Zatáhnutím kartáček na úklid podél stěn odeberte. Pomocí čisticího kartáčku odstraňte veškeré vlasy nebo nečistoty a poté vložte zpět kartáček na zametání podél stěn.

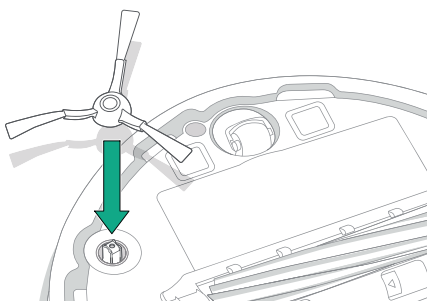

DŮLEŽITÉ: Kartáček na zametání podél stěn se doporučuje vyměnit vždy po 3–6 měsících, aby byl efekt úklidu optimální.

CZ

CZ

Čištění kartáčů na různé povrchy

1 Stiskněte západky krytu kartáčů a zvednutím kryt sběrných kartáčů vyjměte.

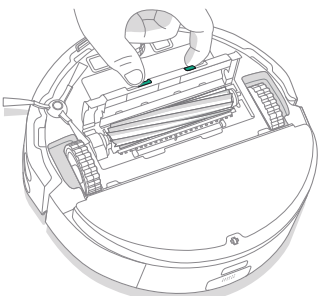

2 Vyjměte kartáč na různé povrchy.

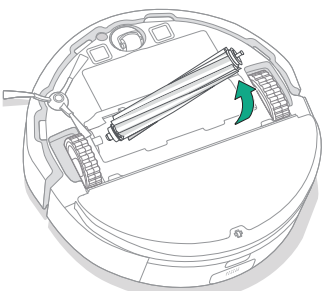

3 Odstraňte veškeré vlasy a nečistoty z čisticího kartáčku.

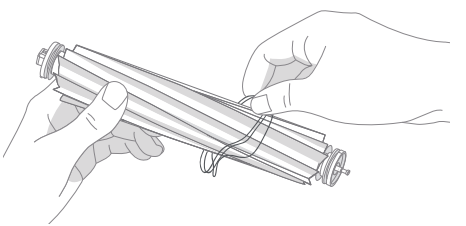

4 Znovu do robota upevněte kartáč na různé povrchy a kryt kartáčů.

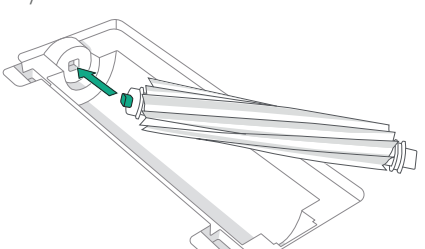

POZNÁMKA: Pokyny k důkladnějšímu čištění kartáče na různé povrchy najdete na adrese **global.irobot.com**

DŮLEŽITÉ: Hlavní kartáč se doporučuje vyměnit vždy po 6–12 měsících, aby byl efekt úklidu optimální.

Čištění předního kolečka

1 Samostatné kolečko vyjměte vytažením nahoru.

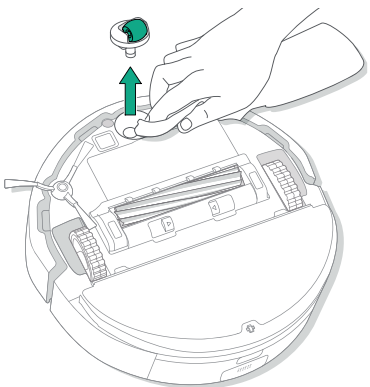

2 Odstraňte vlasy a nečistoty z prohlubně předního kolečka a samostatného kolečka.

3 Vraťte samostatné kolečko zpět na místo.

DŮLEŽITÉ: Přední kolečko zanesené chlupy a nečistotami může poškodit podlahu. Pokud se kolečko po čištění volně netočí, kontaktujte oddělení péče o zákazníky.

Čištění dobíjecích kontaktů a senzorů

Dobíjecí kontakty a senzory otřete čistým, suchým hadříkem nebo lehce navlhčenou melaminovou pěnou.

DOBÍJECÍ KONTAKTY

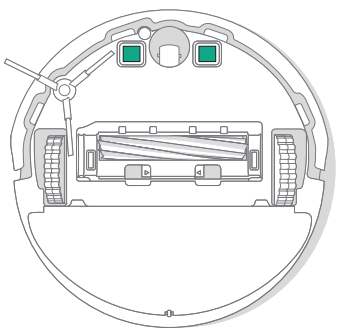

SENZORY

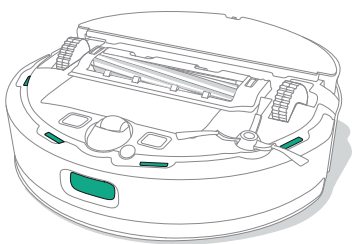

DŮLEŽITÉ: Nestříkejte čisticí prostředek, mycí prostředky ani vodu přímo na senzory nebo do otvorů pro senzory.

CZ

CZ

Vyprazdňování sběrného koše DustCompactor™ a čištění filtru

1 Stiskněte tlačítko na uvolnění sběrného koše DustCompactor™ a sběrný koš vyjměte.

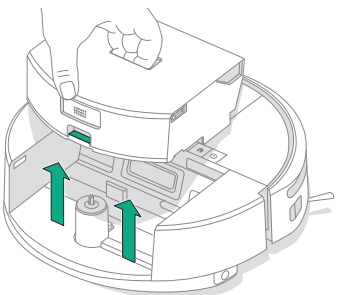

2 Ujistěte se, že je sběrný koš ve svislé pozici a nad odpadkovým košem, a poté stlačením západky sběrný koš otevřete.

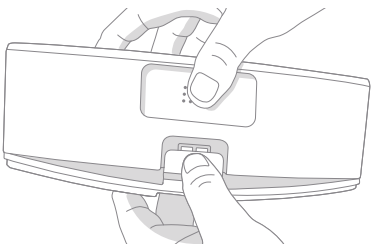

3 Vyprázdněte jeho obsah do odpadkového koše.

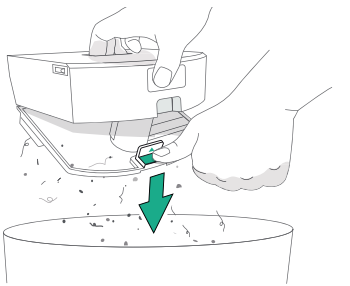

4 Vyjměte filtr tak, že stisknete západku a filtr vytáhnete.

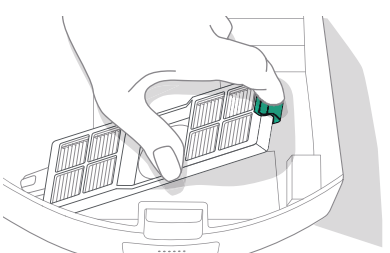

5 Nečistoty odstraňte poklepáním filtru o odpadkový koš.

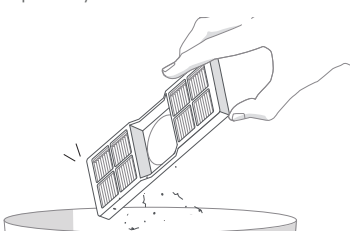

6 Sběrný koš otřete čistým hadříkem.

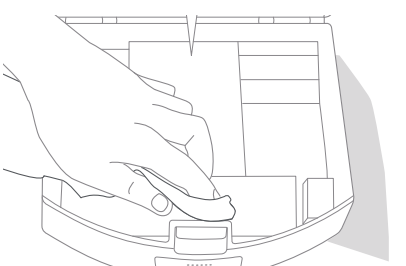

7 Vložte filtr zpět na místo.

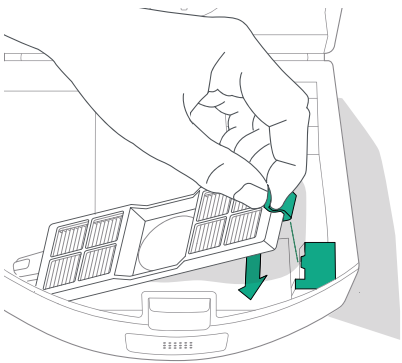

8 Sběrný koš bezpečně uzavřete zavřením západky a ujistěte se, že je ze všech stran utěsněný.

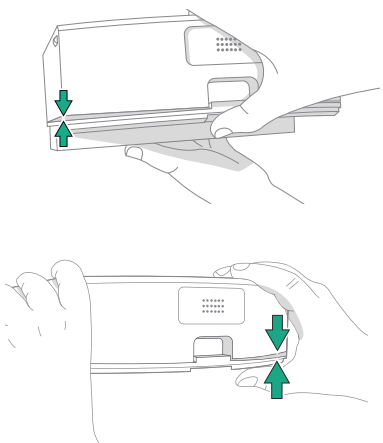

9 Vraťte sběrný koš zpět do robota.

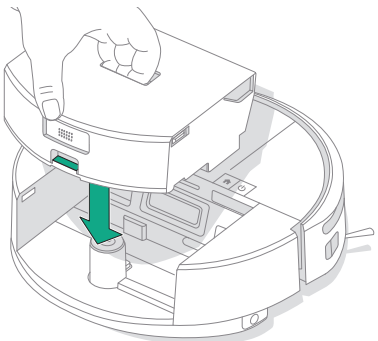

DŮLEŽITÉ: Přitiskněte všechny mezery, které se mohou nacházet po obvodu víka. Optimální provoz vyžaduje, aby byl sběrný koš řádně uzavřený.

CZ

Čištění nádržky na vodu (pouze modely Combo)

1 Současně stiskněte a podržte tlačítka na uvolnění nádržky na vodu a poté ji vysuňte ze spodní části vysavače a mopu v jednom, jak ukazuje obrázek.

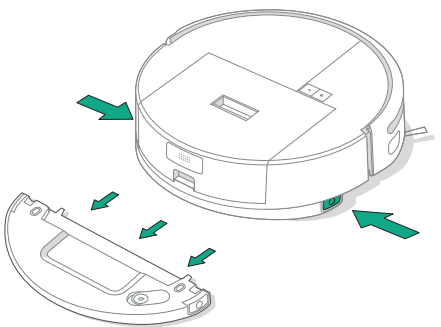

2 Vylijte starou vodu a vypláchnete ji čistou vodou.

3 Než nádržku na vodu vrátíte do robota, dobře ji zvenčí osušte.

POZNÁMKA: Pokud na mytí nádržky použijete saponát, používejte pouze prostředek na mytí nádobí a nezapomeňte nádržku před opětovným použitím robota důkladně vypláchnout. Mýdlo může robota během provozu poškodit.

POZNÁMKA: Po mopování nádržku na vodu okamžitě odeberte, vylijte veškerou zbývající vodu a očistěte a vysušte vytírací podložku, abyste zabránili vzniku nepříjemného pachu a sněti.

Čištění vytírací utěrky

Vytírací utěrku důkladně ručně omyjte studenou vodou a nechte ji uschnout.

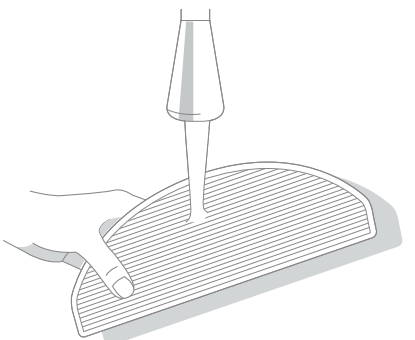

Péče o dokovací stanici a její údržba

Aby dokovací stanice fungovala co nejlépe, postupujte podle pokynů uvedených na následujících stránkách.

Součást	Frekvence údržby	Frekvence výměny*
Dobíjecí kontakty	Čistěte jednou měsíčně	-
Okénko senzoru IR	Čistěte jednou měsíčně	-

* Frekvence výměny se může lišit. Díly vyměňte v případě viditelného opotřebení. Pokud si myslíte, že potřebujete náhradní díl, kontaktujte oddělení péče o zákazníky společnosti iRobot a požádejte o další informace.

Čištění dobíjecích kontaktů a okénka senzoru IR

CZ

Zkontrolujte součásti a ujistěte se, že na nich nejsou nečistoty. Otřete je čistým, suchým hadříkem.

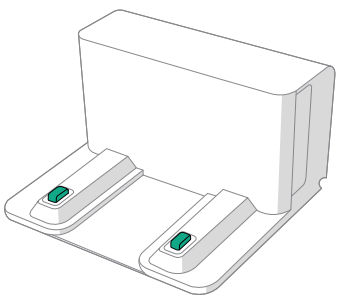

DŮLEŽITÉ: Nestříkejte čisticí prostředky ani vodu přímo na senzory nebo do otvorů pro senzory.

CZ

Diagnostika problémů

Odstraňování problémů s robotem

Pokud je něco v nepořádku, robot vás na to upozorní hlasovým oznámením nebo zvukovým upozorněním. Aplikace Roomba® Home bude také poskytovat upozornění a postupy, jak potíže vyřešit.

Pokud si nejste jisti, zda robot skončil nebo je pozastaven, zkontrolujte jeho stav v aplikaci Roomba® Home.

Obnovení výchozích továrních nastavení

Pokud chcete obnovit výchozí tovární nastavení, stiskněte na 5 sekund tlačítko 🏠 a poté (do 5 sekund) stiskněte na 5 sekund tlačítka 🏠 + ⏻.

BEZPEČNOST A PŘEPRAVA BATERIE

⚠ VAROVÁNÍ: Lithium-iontové baterie a výrobky, které obsahují lithium-iontové baterie, se řídí přísnými podmínkami pro přepravu. V případě, že potřebujete výrobek přepravit z důvodu opravy, cestování nebo z jiných důvodů, MUSÍTE postupovat podle níže uvedených přepravních pokynů.

- Před odesláním JE NUTNÉ vypnout baterii.
- Baterii vypnete odejmutím robota z dokovací stanice a přidržením tlačítka 🏠 po dobu 10 sekund. Stiskněte na 10 sekund nárazník a současně držte tlačítko 🏠. Všechny kontrolky se poté vypnou.
- Před přepravou robota bezpečně zabalte.

Pokud potřebujete další pomoc, otevřete aplikaci Roomba® Home, obraťte se na náš tým péče o zákazníky nebo navštivte stránku **global.irobot.com.**

Odstraňování problémů dokovací stanice

Pokud dokovací stanice nefunguje podle očekávání, zkontrolujte, zda nejsou chyby v aplikaci Roomba® Home.

Informace o předpisech

Záruční list

Výrobce	**iRobot**
Autorizovaný servis	Certus Mercatus s.r.o., Do Čertous 2620/11 – Hala I1 193 00, Praha 9 – Horní Počernice tel.: +420 245 001 740 e-mail: reklamace@mercatus.cz

Vyplní prodejce

Název výrobku	
Sériové číslo	
Datum prodeje	
Razítko prodejce	

Do opravy předáno dne	Převzal podpis	Opraveno dne	Číslo opravného listu	Podpis

1. Na výrobek poskytujeme záruku 24 měsíců ode dne prodeje spotřebiteli. Opravy v záruční době provádíme bezplatně.
2. Záruka a bezplatná oprava se vztahuje na vady vzniklé prokazatelně následkem vadného materiálu, chybné konstrukce nebo špatného provedení.
3. Záruka a bezplatná oprava se nevztahuje na vady způsobené dopravou, nedodržením pokynů k obsluze uvedených v návodu, špatnou údržbou, mechanickým poškozením, zásahem do spotřebiče, nebo závady způsobené elektrickou instalací, která neodpovídá ČSN, stejně jako závady způsobené nesprávným zapojením.
4. Záruka se nevztahuje na opotřebení filtrů, kartáčů, baterie, gumových částí dezénu kol a na poškození vysavače nebo dobíjecí základny tekutinou.
5. Pokud máte model robota s funkcí mopování, před odesláním vylijte a vysušte všechny nádržky na vodu (v robotu i v multifunkční dobíjecí základně, pokud jí je robot vybaven). Voda, která by se mohla během přepravy z nádržky vylít, by mohla celé zařízení a jeho příslušenství nenávratně zničit! Na takové poškození by nebylo možné uplatnit záruku.
6. Životnost baterie je minimálně 6 měsíců.

Autorizovaný servis:

tel.: +420 245 001 740 (7.30 - 15.30)
e-mail: reklamace@mercatus.cz

Případné reklamace řešte prosím přímo se servisním střediskem viz kontakt na autorizovaný servis.

Péče o zákazníky iRobot

Reklamace a servis

Certus Mercatus s.r.o.,
Do Certous 2620/11 – Hala I1
193 00, Praha 9 – Horní Počernice

Informace

email: info@irobot.cz
telefon: +420 245 001 740

Otevírací doba

Pondělí - Pátek: 7.30 - 15.30

Potřebujete další pomoc? Jsme tady, abychom vám pomohli.

Stáhněte si aplikaci Roomba® Home nebo navštivte stránky **global.irobot.com**, kde získáte podporu k produktu, nebo se obraťte na místní centrum podpory. Budete-li stále potřebovat pomoc v USA a Kanadě, obraťte se na náš americký tým péče o zákazníky na čísle (877) 855-8593.

Informace o bezpečnosti

Nahlédněte do bezpečnostní příručky dodané s robotem nebo navštivte adresu global.irobot.com

WC# 4857213 vA

CZ

©2025 iRobot Corporation, 8 Crosby Drive, Bedford, MA 01730 USA. Všechna práva vyhrazena. iRobot, Roomba, DustCompactor a Roomba Combo jsou registrované ochranné známky společnosti iRobot Corporation. Wi-Fi a logo Wi-Fi jsou registrované ochranné známky obchodního sdružení Wi-Fi Alliance. Apple a App Store jsou ochranné známky společnosti Apple Inc., registrované v USA a v dalších zemích. Google Play je ochranná známka společnosti Google LLC.

Roomba® 205 DustCompactor™

Vac | Combo robot

Návod na použitie

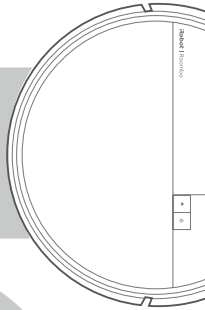

iRobot

SK

Začíname

1 Odstráňte ochrannú fóliu z kamery a penové vložky za nárazníkom

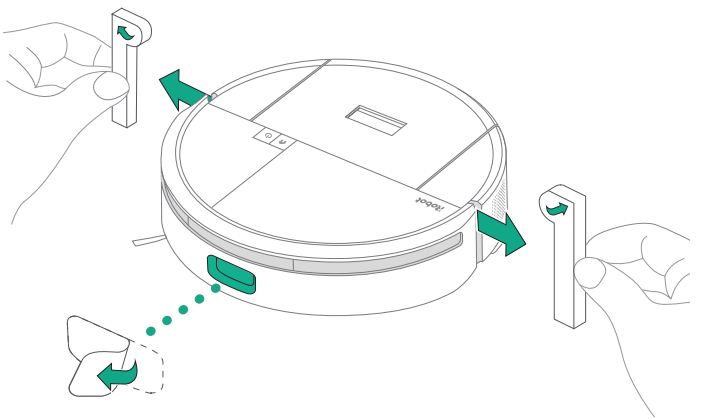

2 Umiestnite stanicu na podlahu s tvrdým povrchom

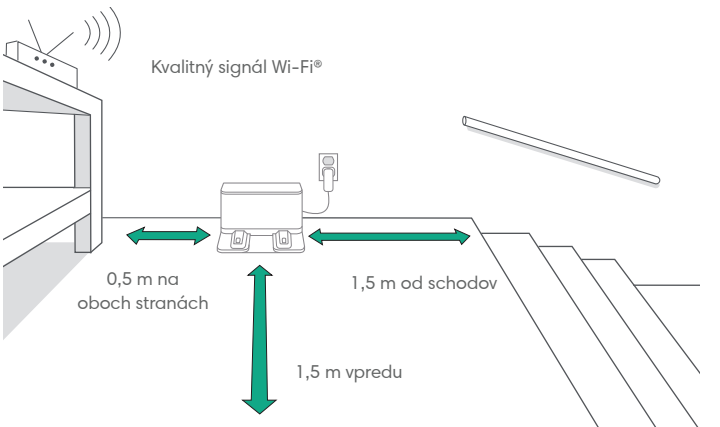

POZNÁMKA: Neumiestňujte ju na priame slnečné svetlo. Na zlepšenie výkonu pri pripojení k stanici zaistite, aby v oblasti okolo stanice nebol neporiadok.

VAROVANIE: Aby ste predišli riziku, že robot spadne zo schodov, uistite sa, že stanica je umiestnená najmenej 1,5 metra od schodov.

3 Zapojenie stanice

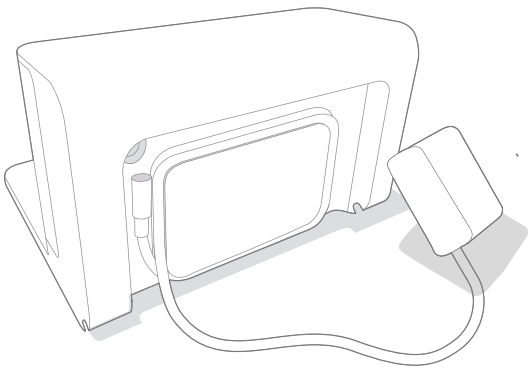

Zapojte napájací kábel do zásuvky. Kábel omotajte na zadnej strane, aby neprekážal robotu v činnosti.

4 Inštalácia bočnej kefky na zametanie okolo stien

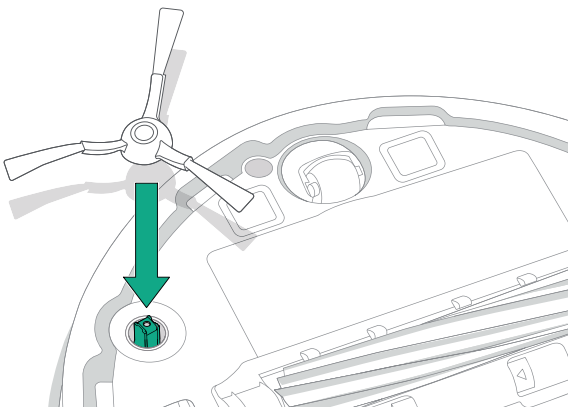

Zarovnajte bočnú kefku na zametanie okolo stien a zatlačte ju nadol, kým nebudete počuť cvaknutie.

SK

SK

5 Zapnutie robota

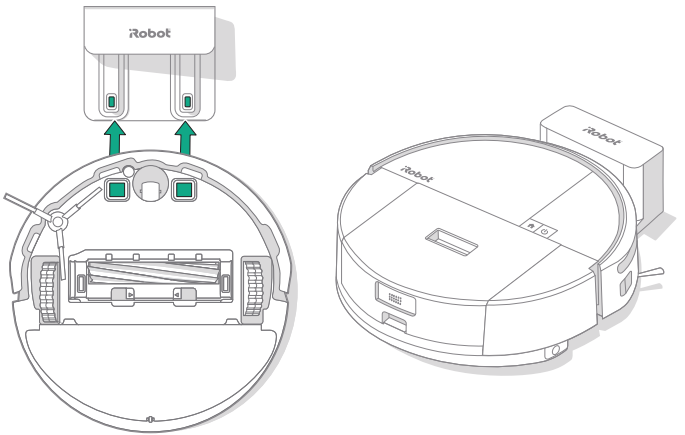

Umiestnite robota pred stanicu, potom ho posuňte smerom k stanici a zarovnajte kovové nabíjacie kontakty. Po niekoľkých minútach vám zvuk bude signalizovať, že je zapnutý.

POZNÁMKA: Robot sa dodáva s čiastočne nabitou batériou, ale odporúčame vám, aby ste ho pred začatím prvého upratovania 4 hodiny nabíjali.

6 Stiahnutie aplikácie Roomba® Home

Naskenujte QR kód pomocou fotoaparátu v mobilnom zariadení alebo vyhľadajte aplikáciu Roomba® Home v obchode s aplikáciami. Aplikácia vás prevedie krokmi na nastavenie vášho robota. Po nastavení robota v aplikácii budete môcť:

- Ovládať, kedy, kde a ako sa bude vysávať
- Vytvárať plány automatického vysávania
- Prispôsobovať možnosti vysávania
- Odomknúť digitálne funkcie
- Získať prístup k tipom, trikom a odpovediam na časté otázky

Download on the App Store

GET IT ON Google Play

DÔLEŽITÉ: Pred použitím robota si najprv prečítajte priloženú príručku s bezpečnostnými pokynmi a upozorneniami.

Informácie o robote Roomba® 205 DustCompactor™

SK

Pohľad zhora

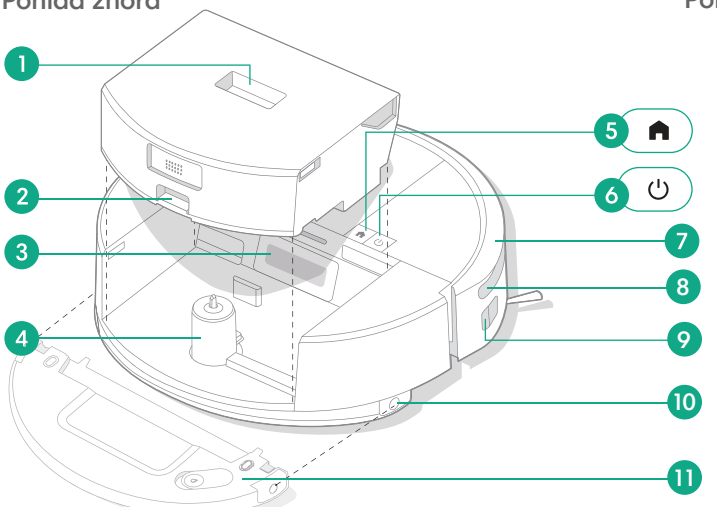

Pohľad zdola

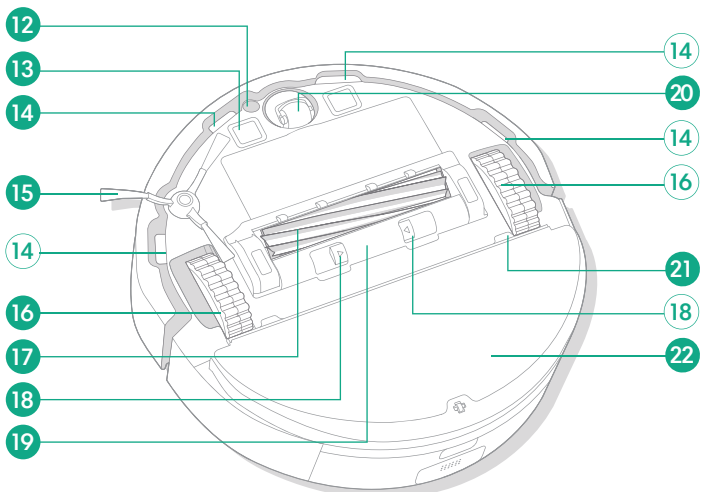

1 Tlačidlo na uvoľnenie zásobníka
2 Tlačidlo na uvoľnenie krytu zásobníka
3 Port zásobníka
4 Ovládanie ramena
5 Tlačidlo Domov
6 Vypínač
7 Nárazník
8 ClearView™ LiDAR
9 Okrajový infračervený senzor
10 Tlačidlo na uvoľnenie nádržky na vodu (len modely Combo)
11 Nádržka na vodu (len modely Combo)
12 Senzor kobercov (len modely Combo)
13 Nabíjacie kontakty
14 Schodové senzory
15 Bočná kefka na zametanie okolo stien
16 Kolieska
17 Kefa na rôzne povrchy
18 Zarážka na uvoľnenie krytu kefy
19 Kryt kefy
20 Predné koliesko
21 Pripojenie platne na podložku (len modely Combo)
22 Mopovacia podložka (len modely Combo)

SK

Informácie o robote Roomba® 205 DustCompactor™

Zásobník DustCompactor™

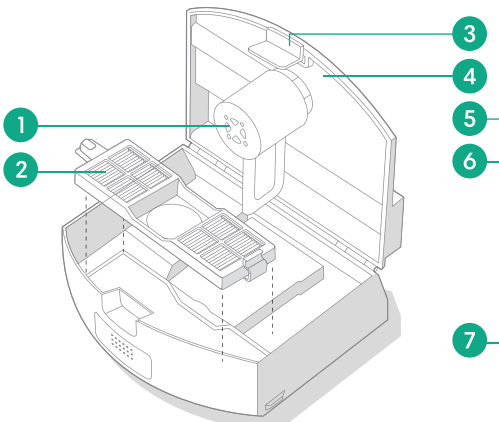

Nádržka na vodu
(len modely Combo)

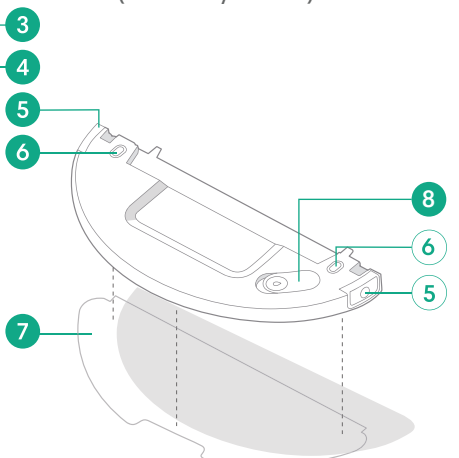

Stanica
(umiestniť ku stene)

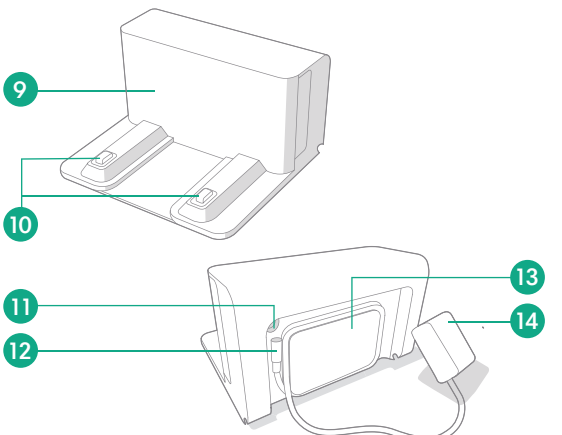

Zásobník DustCompactor™

1 Zhutňovacie rameno
2 Filter
3 Tlačidlo na uvoľnenie krytu zásobníka
4 Vrchnák zásobníka

Nádržka na vodu

5 Tlačidlo na uvoľnenie nádržky na vodu
6 Platničky elektród
7 Mopovacia podložka
8 Uzáver nádržky na vodu

POZNÁMKA: Nádržka na vodu môže obsahovať malé množstvo zvyškovej vody v dôsledku kontroly kvality. Je to normálne.

Stanica

9 Okienko infračerveného senzora
10 Nabíjacie kontakty
11 Napájací port
12 Upevnenie kábla
13 Miesto na zvinutie napájacieho kábla
14 Zástrčka

POZNÁMKA: Zásobník DustCompactor™ sa musí nainštalovať pre režim vysávania aj vysávania a mopovania, inak nie je možné zapnúť vysávací mop.

Nabíjanie

Indikátor s ikonou napájania

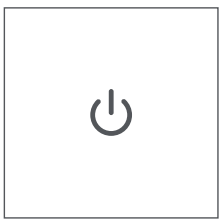

Tlačidlo na SPUSTENIE (POWER)

Biela – plne nabité a pripojené
Bliká nabielo – vráťte do stanice a nabite
Pulzuje nabielo – nabíjanie (nízka úroveň batérie) –
Ak sa používateľ pokúsi spustiť úlohu, tlačidlá budú BLIKAŤ načerveno a zapne sa zvukový signál, ktorý používateľom oznámi, že sa robot nemôže spustiť kvôli nízkej úrovne batérie.
Bliká načerveno – nízka úroveň batérie/chyba

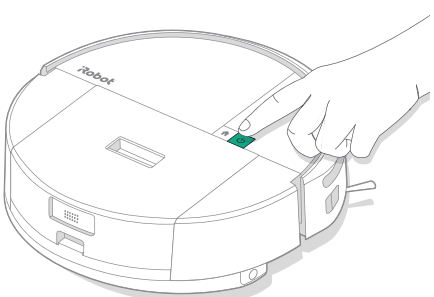

Nabíjanie počas upratovania

Robot sa vráti do stanice vždy, keď sa bude potrebovať nabiť. Keď je dostatočne nabitý, bude pokračovať v upratovaní tam, kde prestal.

Pohotovostný režim

Keď je váš robot v stanici, spotrebúva malé množstvo energie. Ak sa nepoužíva, môžete ho dať do stavu s ďalším znížením výkonu stlačením tlačidla ⌂ na 10 sekúnd. Ak chcete ukončiť režim nízkeho výkonu, krátko stlačte tlačidlo ⏻.

Uloženie robota

Ak chcete robot dlhodobo skladovať, vypnite ho tak, že ho vyberiete zo stanice a 10 sekúnd podržíte stlačené tlačidlo ⏻. Robot skladujte na chladnom a suchom mieste.

SK

Upratovanie

SK

Tlačidlá ovládania

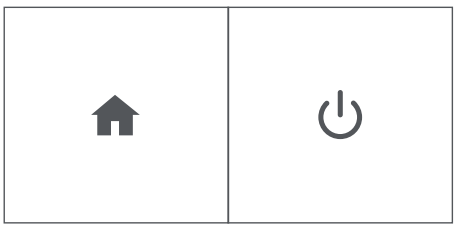

Tlačidlo Domov: Ťuknutím naň pošlete robota do stanice
Stlačením tlačidla počas prevádzky robot pozastavíte
Stlačením tlačidla pri pozastavení vrátite robot do stanice
Stlačením tlačidla pri pripojení k stanici robot zastavíte

Tlačidlo POWER (vypínač): Ťuknutím naň začnete, pozastavíte alebo opätovne spustíte úlohu
Robot zapnete podržaním tlačidla na 3 sekundy
Robot vypnete podržaním tlačidla na 10 sekúnd

Trasa upratovania

Robot automaticky preskúma a vyčistí vašu domácnosť pomocou úhľadných prechodov v tvare pásov. Po ukončení nastaveného upratovania alebo v prípade potreby dobiť batériu sa robot vráti do stanice.

Tipy:
- Pred čistením odstráňte z podlahy nepotrebné predmety.
- Robot používajte pravidelne, aby bola vaša podlaha vždy čistá.

Po 90 minútach nečinnosti mimo stanice váš robot automaticky ukončí upratovanie. Ak si nie ste istí, či robot upratovanie dokončil alebo pozastavil, navštívte **aplikáciu Roomba® Home** a skontrolujte jeho stav.

Bodové čistenie

Dvakrát ťuknite na tlačidlo ⏻, aby ste vyčistili určenú oblasť.
Po dokončení bodového čistenia váš robot ukončí úlohu.
Stlačením tlačidla ⌂ ho odošlete späť do stanice.

POZNÁMKA: Na ovládanie čistenia sa odporúča používať aplikáciu Roomba® Home. Mobilnú aplikáciu možno používať na čistenie konkrétnych miestností, nastavenie rutín upratovania a vytváranie automatických programov/plánov.

POZNÁMKA: Roboty Roomba sú všeobecne navrhnuté tak, aby sa používali na vysávanie väčšiny typov podláh. Neodporúčame používať mopovacie funkcie na neuzavretých podlahách z tvrdého dreva a určitých laminátových/vinylových doskách z dôvodu možného poškodenia podlahy a/alebo podkladu podlahy vodou. Viac informácií nájdete na stránke global.irobot.com.

Len vysávanie

1 Ak je zásobník DustCompactor™ plný, pred začatím čistenia ho vyprázdnite.

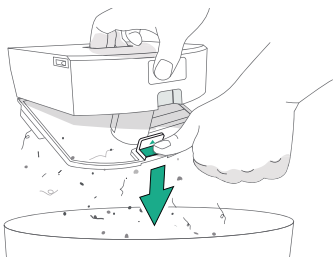

2 Nádržku na vodu a mopovaciu podložku vyberte stlačením tlačidiel na uvoľnenie nádržky na oboch stranách robota, aby sa vysunula.

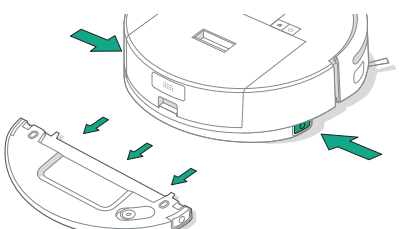

3 Ak chcete spustiť čistenie, umiestnite robot späť do stanice a použite aplikáciu alebo stlačte tlačidlo ⏻ .

DÔLEŽITÉ: Pravidelné čistenie zásobníka DustCompactor™ môže zabrániť tvorbe nečistôt. V opačnom prípade sa výkon vysávacieho mopu môže znížiť.

Vysávanie a mopovanie

(len modely Combo)

SK

Váš robot je schopný vysávať aj mopovať súčasne, keď je nainštalovaná platňa na mopovaciu podložku a mopovacia podložka.

Váš robot sa automaticky vyhne kobercom v režimoch čistenia vac + mop alebo iba mop, ak je na inštalovaná nádržka na vodu a mopovacia podložka.

DÔLEŽITÉ: Nepridávajte tekutiny, ako je horúca voda, čistiaci prostriedok alebo dezinfekčný prostriedok, pretože by mohli robot poškodiť. Používajte len studenú vodu alebo čistiaci roztok schválený spoločnosťou iRobot, ako je znázornené na našom mieste podpory na stránke **global.irobot.com.**

Po dokončení mopovania a vysávania vyprázdnite nádržku na vodu a vymeňte mopovaciu podložku.

1 Posuňte mopovaciu podložku pozdĺž otvoru nádržky na vodu a potom podložku pevne pripevnite na suchý zips.

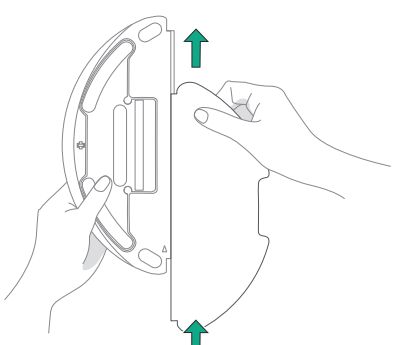

SK

2 Naplňte nádržku vodou otvorením veka nádrže, naplnením nádržky vodou a opätovným pripojením veka.

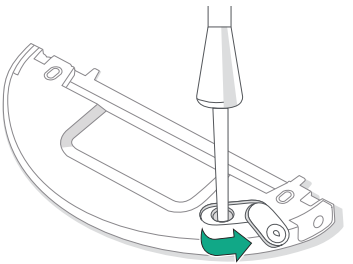

UPOZORNENIE: Nádržku na vodu neoplachujte ani ho neponárajte do vody. Aby ste predišli korózii a poškodeniu, na nádržku na vodu nepoužívajte žiadne čistiace prostriedky, dezinfekčné prostriedky, tuhé čistiace prostriedky ani iné čistiace prostriedky.

UPOZORNENIE: Do nádržky na vodu nepridávajte horúcu vodu, pretože by to mohlo spôsobiť jej deformáciu.

3 Znovu namontujte nádržku na vodu. Nádržku na vodu zasuňte vodorovne do spodnej časti robota, kým nezapadne na miesto cvaknutím.

POZNÁMKA: Ak robot potrebuje vodu uprostred úlohy, ťuknutím na tlačidlo ⏻ alebo stlačením tlačidla PAUSE v mobilnej aplikácii ho pozastavíte. Vyberte nádržku, pridajte vodu a nádržku znovu namontujte. Ak chcete obnoviť činnosť, stlačte tlačidlo ⏻ alebo stlaťte tlačidlo RESUME v aplikácii.

4 Robot umiestnite späť do stanice a pomocou aplikácie alebo tlačidla ⏻ spustite čistenie.

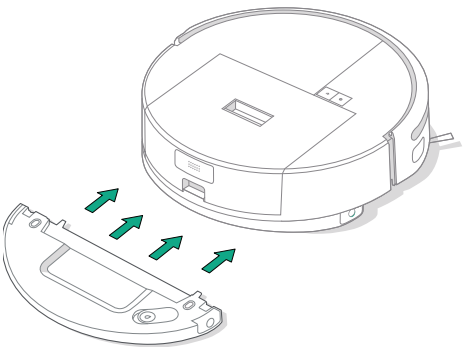

POZNÁMKA: Pred použitím utrite platničky elektród nádržky na vodu suchou handričkou.

Starostlivosť a údržba vášho robota

Na zachovanie optimálneho výkonu vášho robota nezabudnite pravidelne vykonávať nasledujúcu základnú starostlivosť a údržbu. Môžete si pozrieť ďalšie inštruktážne videá v aplikácii Roomba® Home. Ak si všimnete, že váš robot zbiera z podlahy menej nečistôt, vyprázdnite zásobník a vyčistite filter a kefy.

Diel	Interval údržby	Interval výmeny*
Zásobník DustCompactor™	Vyprázdnite zásobník podľa potreby	-
Nádržka na vodu (len modely Combo)	Vyprázdnite po každej úlohe	-
Filter	Vyčistite raz za týždeň (ak máte domáce zviera, tak dvakrát za týždeň)	Každých 3 – 6 mesiacov
Bočná kefka na zametanie okolo stien	Vyčistite každé 2 týždne alebo podľa potreby	Každých 3 – 6 mesiacov
Kefa na rôzne povrchy	Vyčistite raz týždenne	Každých 6 – 12 mesiacov
Predné koliesko	Vyčistite každé 2 týždne alebo podľa potreby	-
Nabíjacie kontakty	Vyčistite každé 2 týždne alebo podľa potreby	-
Senzory	Vyčistite raz za mesiac alebo podľa potreby	-
Mopovacia podložka (len modely Combo)	Vyčistite po mopovaní	Každých 3 – 6 mesiacov. Vyhoďte do domového odpadu, keď už nie je použiteľná
Kryt kefy	Skontrolujte každých 6 mesiacov	Vymeňte, ak je opotrebovaný alebo poškodený

* Interval výmeny dielov môže byť rôzny. Diely by sa mali vymeniť, ak sú na nich viditeľné známky opotrebenia. Ak budete potrebovať akýkoľvek náhradný diel, na získanie podrobnejších informácií sa obráťte na oddelenie starostlivosti o zákazníkov spoločnosti iRobot.

Čistenie bočnej kefky na zametanie okolo stien

Potiahnite a vyberte bočnú kefku na zametanie okolo stien. Pomocou čistiacej kefy odstráňte všetky vlasy alebo nečistoty a potom znovu nasaďte bočnú kefu na zametanie okolo stien.

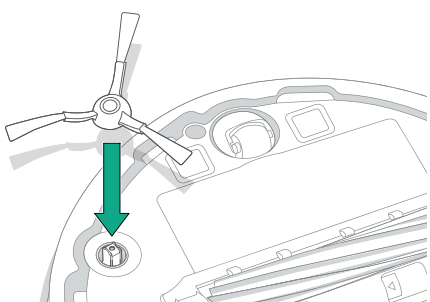

DÔLEŽITÉ: Ak chcete zaistiť optimálny čistiaci účinok, odporúča sa vymeniť bočnú kefu na zametanie okolo stien každých 3 – 6 mesiacov.

SK

SK

Čistenie kefy na rôzne povrchy

1 Stlačte zarážky na uvoľnenie krytu hlavných kief a zdvihnutím odstráňte kryt hlavných kief.

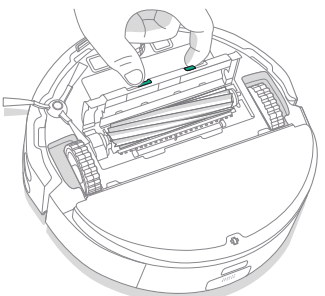

2 Odstráňte kefu na rôzne povrchy.

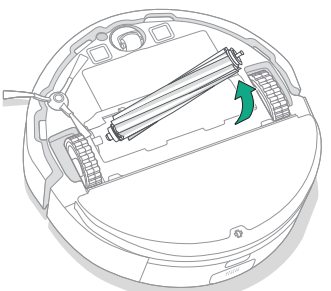

3 Odstráňte z čistiacej kefy vlasy a/alebo nečistoty a vložte ju späť.

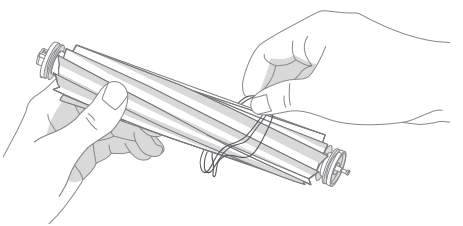

4 Znova nasaďte kefu na rôzne povrchy a kryt hlavných kief do robota.

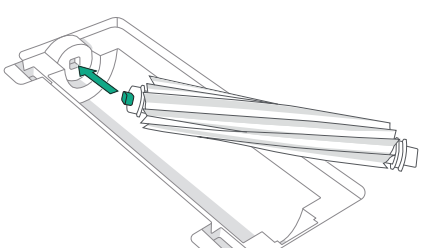

POZNÁMKA: Pokyny na hlbšie čistenie kefy na rôzne povrchy nájdete na stránke **global.irobot.com**

Dôležité: Pre optimálny čistiaci účinok odporúčame vymeniť hlavnú kefu každých 6 – 12 mesiacov.

Čistenie predného kolieska

1 Vyberte predné koliesko smerom nahor.

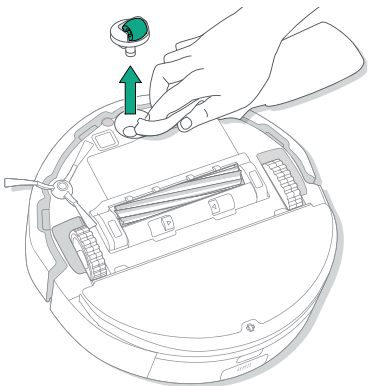

2 Odstráňte chĺpky a nečistoty z predného kolieska a otvoru na predné koliesko.

3 Znovu namontujte predné koliesko.

DÔLEŽITÉ: Zablokovanie predného kolieska vlasmi alebo nečistotami by mohlo mať za následok poškodenie podlahy. Ak sa koliesko ani po vyčistení neotáča voľne, kontaktujte oddelenie starostlivosti o zákazníkov.

Čistenie nabíjacích kontaktov a senzorov

Utrite nabíjacie kontakty a senzory čistou, suchou handričkou alebo jemne navlhčenou melamínovou penou.

NABÍJACIE KONTAKTY

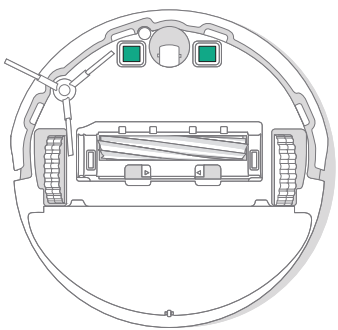

SENZORY

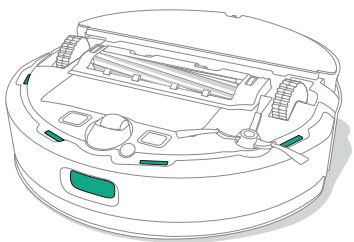

DÔLEŽITÉ: Nestriekajte čistiaci roztok, čistiaci prostriedok ani vodu na senzory ani na ich otvory.

SK

Vyprázdnenie zásobníka DustCompactor™ a čistenie filtra

1 Stlačte tlačidlo na uvoľnenie zásobníka DustCompactor™ a odstráňte ho.

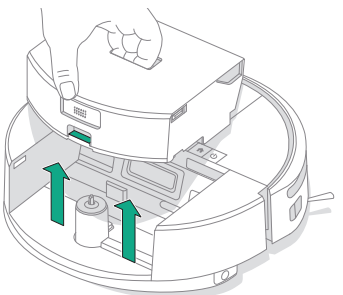

2 Uistite sa, že zásobník je vo zvislej polohe a nad odpadkovým košom, zatlačte uvoľňovaciu úchytku a otvorte zásobník.

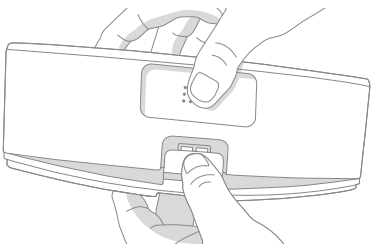

3 Vyprázdnite obsah do koša.

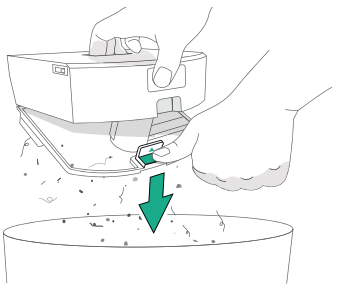

4 Vyberte filter stlačením úchytky a vytiahnutím filtra von.

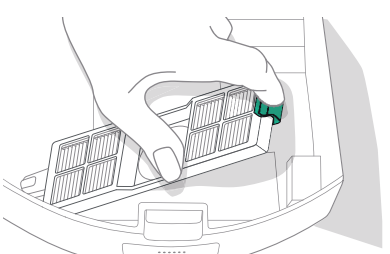

5 Nečistoty odstráňte poklepaním filtra o smetný kôš.

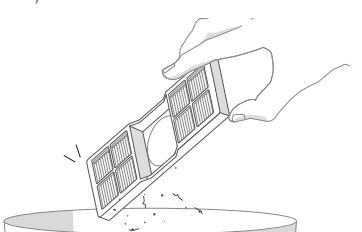

6 Zásobník utrite čistou handričkou.

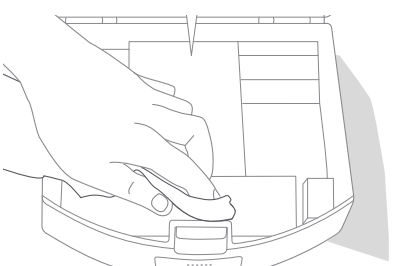

7 Znovu vložte filter.

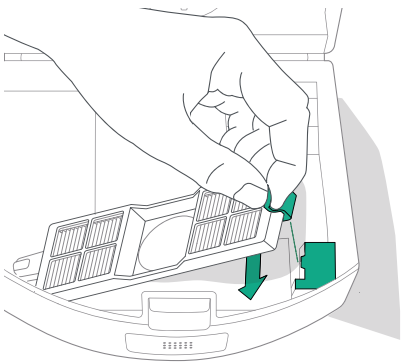

8 Bezpečne zatvorte zásobník zatvorením západky a zaistením, že všetky strany sú utesnené

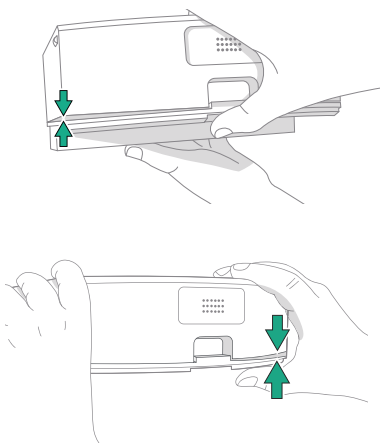

9 Vložte zásobník späť do robota.

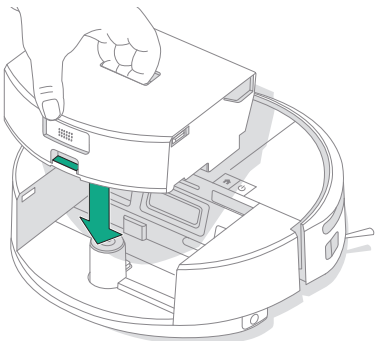

DÔLEŽITÉ: Zatlačte všetky medzery, ktoré môžu existovať po obvode veka. Na optimálnu prevádzku je potrebné náležité utesnenie zásobníka.

SK

Čistenie nádržky na vodu (len modely Combo)

1 Súčasne stlačte a podržte obe uvoľňovacie tlačidlá nádržky na vodu a potom ju vysuňte zo spodnej časti vysávacieho mopu, ako je znázornené na obrázku.

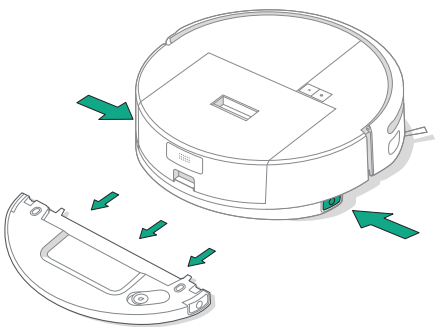

2 Vylejte starú vodu, opláchnite čistou vodou.

3 Pred opätovnou inštaláciou do robota dôkladne vysušte exteriér nádržky

POZNÁMKA: Ak na čistenie nádrže používate čistiaci prostriedok, používajte len mydlo na riad a pred opätovným použitím v robote ho dôkladne opláchnite. Mydlo môže počas prevádzky robot poškodiť

POZNÁMKA: Po mopovaní okamžite odstráňte nádržku na vodu, vylejte zvyšnú vodu a vyčistite a osušte mopovaciu podložku, aby ste zabránili pretrvávajúcemu zápachu a plesni.

Čistenie mopovacej podložky

Mopovaciu podložku dôkladne ručne umyte studenou vodou a nechajte uschnúť na vzduchu.

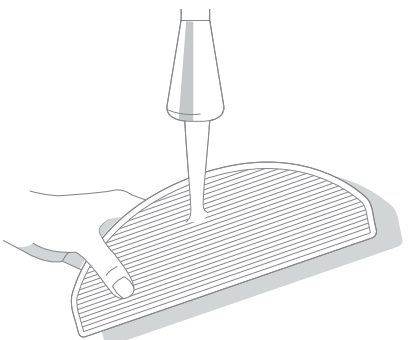

Starostlivosť a údržba vašej stanice

Ak chcete zabezpečiť optimálnu prevádzku stanice, vykonávajte postupy uvedené na nasledujúcich stranách.

Diel	Interval údržby	Interval výmeny*
Nabíjacie kontakty	Čistite raz za mesiac	-
Okienko infračerveného senzora	Čistite raz za mesiac	-

* Interval výmeny dielov môže byť rôzny. Diely by sa mali vymeniť, ak sú na nich viditeľné známky opotrebenia. Ak budete potrebovať akýkoľvek náhradný diel, na získanie podrobnejších informácií sa obráťte na oddelenie starostlivosti o zákazníkov spoločnosti iRobot.

Čistenie nabíjacích kontaktov a okienka infračerveného senzora

Skontrolujte komponenty a uistite sa, že sa na nich nenachádzajú nečistoty. Utrite ich čistou a suchou handričkou.

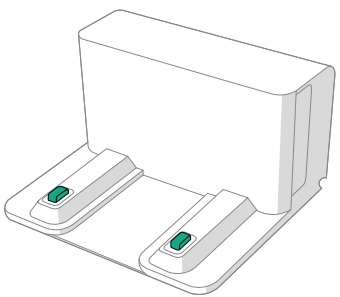

DÔLEŽITÉ: Nestriekajte čistiaci roztok ani vodu na senzory ani na ich otvory.

SK

SK

Riešenie problémov

Riešenie problémov s vaším robotom

Váš robot vás upozorní v prípade, že niečo nie je v poriadku, pomocou hlasového oznámenia alebo zvukového upozornenia. Aplikácia Roomba® Home bude takisto poskytovať oznámenia s krokmi na riešenie akýchkoľvek problémov.

Ak si nie ste istí, či robot upratovanie dokončil alebo pozastavil, skontrolujte jeho stav v aplikácii Roomba® Home.

Obnovenie výrobných nastavení

Ak chcete obnoviť výrobné nastavenia, stlačte tlačidlo na 5 sekúnd a potom (do 5 sekúnd) stlačte tlačidlo + na 5 sekúnd.

BEZPEČNOSŤ A PREPRAVA BATÉRIE

VAROVANIE: Lítium-iónové batérie a výrobky obsahujúce lítium-iónové batérie podliehajú prísnym právnym predpisom týkajúcim sa prepravy. Ak potrebujete tento výrobok poslať do servisu alebo ho z akéhokoľvek dôvodu prepraviť, MUSÍTE dodržiavať nasledujúce pokyny týkajúce sa prepravy.

- Batériu MUSÍTE pred prepravou vypnúť.
- Batériu vypnete tak, že robot vyberiete zo stanice a 10 sekúnd podržíte stlačené tlačidlo . Zatlačte nárazník na 10 sekúnd a súčasne držte stlačené tlačidlo . Všetky indikátory sa vypnú.
- Pred prepravou robot dôkladne zabaľte.

Ak potrebujete ďalšiu pomoc, navštívte aplikáciu Roomba® Home, obráťte sa na náš tím starostlivosti o zákazníkov alebo navštívte stránku **global.irobot.com.**

Riešenie problémov so stanicou

Ak stanica nefunguje podľa očakávania, skontrolujte chyby v aplikácii Roomba® Home.

Potrebujete ďalšiu pomoc? Sme tu na to, aby sme vám pomohli.

Stiahnite si aplikáciu Roomba® Home alebo navštívte stránku global.irobot.com, kde získate podporu pre produkty alebo kontaktujte svoje miestne centrum podpory. Ak by ste aj napriek tomu potrebovali pomoc, zavolajte nášmu tímu na oddelení starostlivosti o zákazníkov na čísle 0900 111 151.

Bezpečnostné informácie

Pozrite si bezpečnostnú príručku, ktorá bola dodaná s vaším robotom, alebo navštívte stránku global.irobot.com

WC# 487303 vA

Starostlivosť o zákazníkov spoločnosti iRobot

Slovenská republika

V prípade akýchkoľvek otázok alebo postrehov týkajúcich sa vášho robotického vysávača Roomba® sa pred kontaktovaním predajcu obráťte na spoločnosť iRobot.

Ďalšie informácie k radám, často kladeným otázkam, príslušenstvu a informácie o ďalších zariadeniach spoločnosti iRobot získate tiež na web stránke www.irobot.sk. Ak budete napriek tomu potrebovať pomoc, kontaktujte nás na iRoboti infolinke 0418 77 50 69, alebo prostredníctvom kontaktného formulára, ktorý nájdete na našej web stránke.

Prevádzková doba iRobot infolinky (spoplatnená infolinka):

• Pondelok až piatok, 8:00 – 16:00

Výhradný dovozca a distribútor značky iRobot pre SR:

Certus Mercatus s.r.o.
K Žižkovu 282/9
190 00 Praha 9

Infolinka: 0418 77 50 69
E-mail: info@irobot.sk

SK

©2025 iRobot Corporation, 8 Crosby Drive, Bedford, MA 01730 USA. Všetky práva vyhradené. iRobot, Roomba, DustCompactor a Roomba Combo sú registrované ochranné známky spoločnosti iRobot Corporation. Wi-Fi a logo Wi-Fi sú registrované ochranné známky spoločnosti Wi-Fi Alliance. Apple a App Store sú ochranné známky spoločnosti Apple, Inc., registrované v Spojených štátoch a iných krajinách. Google Play je ochranná známka spoločnosti Google LLC.

Roomba® 205 DustCompactor™

Vac | Combo robot

Felhasználói kézikönyv

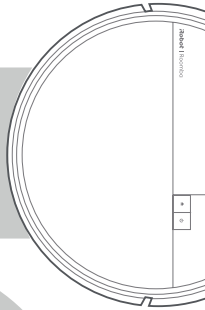

iRobot

Első lépések

HU

1 Távolítsa el a védőfóliát a kameráról és az ütköző mögötti habbetéteket

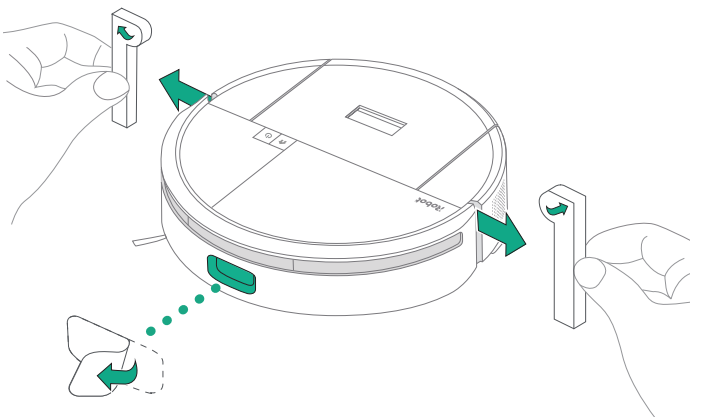

2 A dokkolót kemény felületű padlón helyezze el

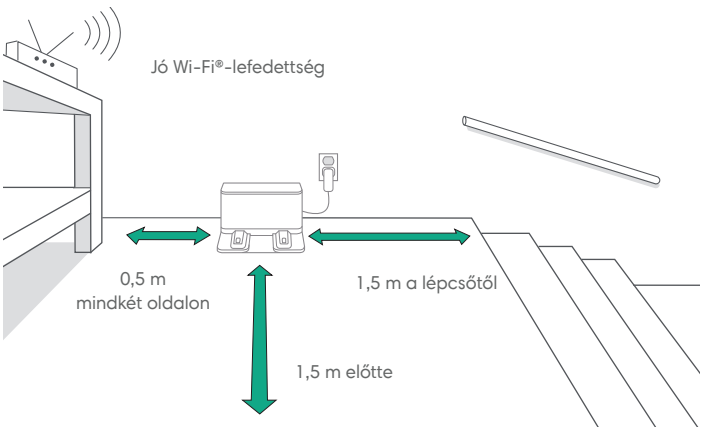

MEGJEGYZÉS: Ne tegye ki közvetlen napsugárzásnak. A megfelelő dokkolási teljesítményhez ügyeljen arra, hogy a dokkoló körüli terület akadályoktól mentes legyen.

FIGYELMEZTETÉS: Annak érdekében, hogy a robot ne essen le a lépcsőről, a dokkoló és a lépcsők között hagyjon mindig legalább 1,5 méter távolságot.

3 Dugja be a dokkolót

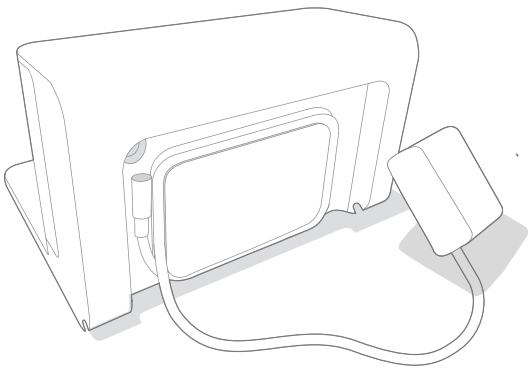

Csatlakoztassa a tápkábelt a hálózati áramforráshoz. Tekerje fel a kábelt, hogy ne akadályozza a robotot mozgás közben.

4 Az Edge Sweeping oldalkefe felszerelése

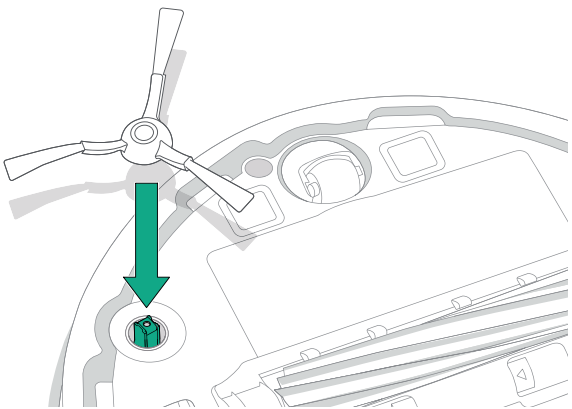

Igazítsa a helyére az Edge Sweeping oldalkefét, majd nyomja le egészen addig, míg egy kattanást nem hall.

HU

HU

5 Ébressze fel a robotot

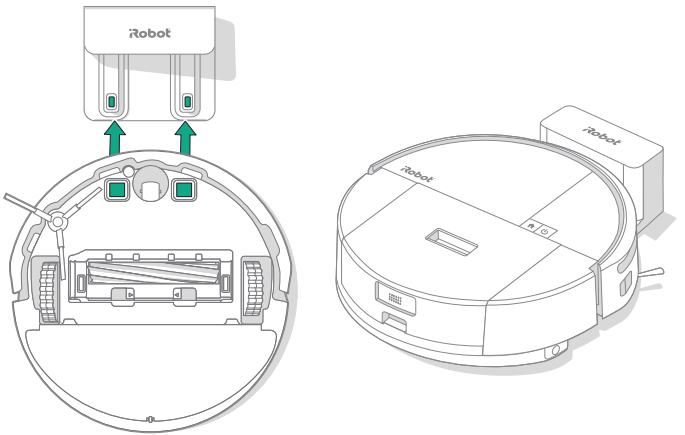

Helyezze a robotot a dokkoló elé, majd csúsztassa a dokkoló felé, úgy hogy a fém töltőérintkezők egy vonalban legyenek. Néhány perc múlva egy hangjelzés jelzi, hogy a robot ébren van.

MEGJEGYZÉS: A robot részlegesen feltöltve érkezik, de azt javasoljuk, hogy az első takarítás megkezdése előtt 4 órán keresztül töltse a robotot.

6 A Roomba® Home alkalmazás letöltése

Olvassa be a QR-kódot a mobileszközén található kamerával, vagy keresse meg a Roomba® Home alkalmazást az alkalmazás-áruházban. Az alkalmazás végigvezeti Önt a robot beállításának lépésein. A beállítások alkalmazásban történő elvégzése után a következők válnak lehetővé:

- A takarítás helyének, idejének és módjának meghatározása
- Automatikus takarítási programok létrehozása
- Takarítási beállítások testreszabása
- Digitális funkciók elérése
- Elolvashatja tippjeinket, és megismerheti a gyakran ismételt kérdésekre adott válaszokat

Download on the App Store

GET IT ON Google Play

FONTOS: A robot használata előtt olvassa el a mellékelt biztonsági információkat tartalmazó útmutatót.

A Roomba® 205 DustCompactor™ robot bemutatása

HU

Felülnézet

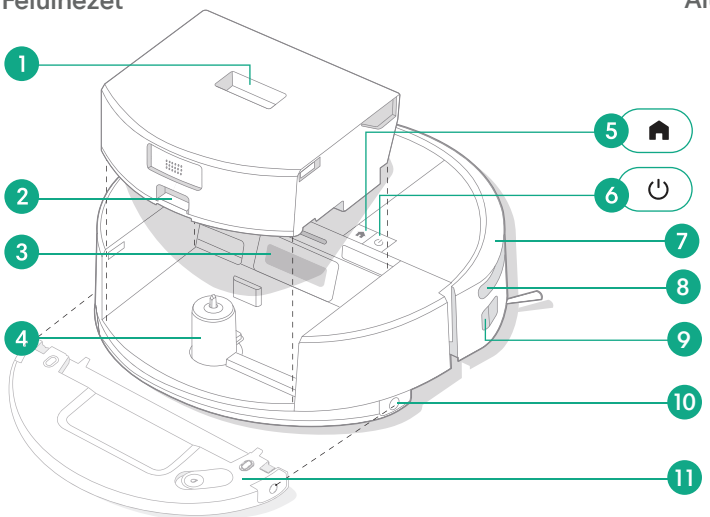

Alulnézet

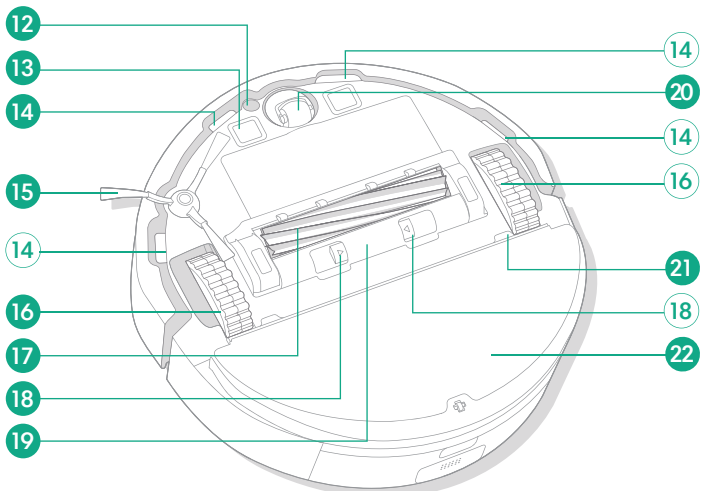

1 Portartálykioldó gomb
2 Portartályfedél-kioldó gomb
3 Portartály csatlakozója
4 Karvezérlés
5 Home gomb
6 Bekapcsológomb
7 Ütköző
8 ClearView™ LiDAR
9 Edge infravörös szélérzékelő
10 Víztartálykioldó gomb (csak a combo modelleknél)
11 Víztartály (kizárólag a combo modelleknél)
12 Szőnyegérzékelő (kizárólag a combo modelleknél)
13 Töltőérintkezők
14 Szintérzékelők
15 Edge Sweeping oldalkefe
16 Kerekek
17 Többfelszínű kefe
18 Kefefedél kioldófüle
19 Kefefedél
20 Görgőkerék
21 Feltörlőlemez-tartozék (kizárólag a combo modelleknél)
22 Felmosótextil (csak a combo modellek esetében)

HU

A Roomba® 205 DustCompactor™ robot bemutatása

DustCompactor™ portartály

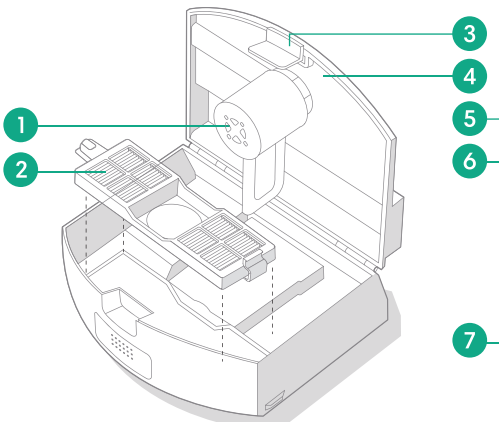

Víztartály
(kizárólag a Combo modellek esetében)

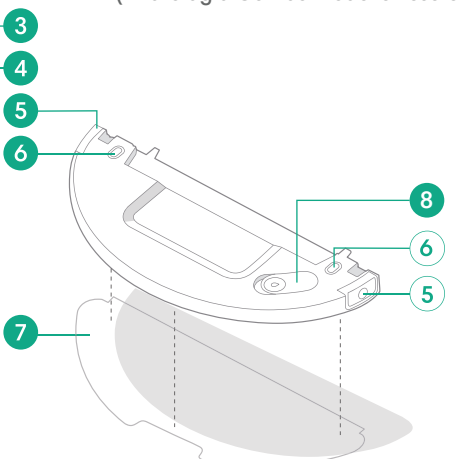

Dokkoló
(Közvetlenül fal mellé kell állítani)

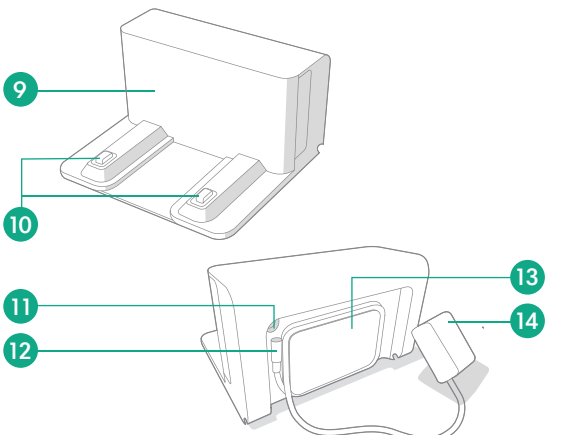

DustCompactor™ portartály

1 Tömörítő kar
2 Szűrő
3 Portartályfedél-kioldó gomb
4 Tartályfedél

Víztartály

5 Víztartálykioldó gomb
6 Elektródalemezek
7 Felmosófej
8 Víztartálysapka

Dokkoló

9 Infravörös ablak
10 Töltőérintkezők
11 Tápcsatlakozás
12 Vezetékcsatlakozás
13 Vezetékköteg
14 Villásdugó

MEGJEGYZÉS: A víztartály minőségellenőrzési okokból kis mennyiségű maradék vizet tartalmazhat. Ez normális.

MEGJEGYZÉS: A DustCompactor™ tartályt mind a porszívózási, mind a porszívózási és feltörlési üzemmódhoz be kell szerelni, különben a porszívó-feltörlő nem kapcsolható be.

Töltés

Bekapcsolás jelzőlámpa

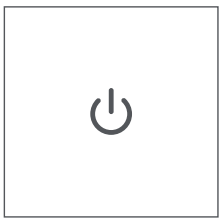

BEKAPCSOLÓGOMB

Fehér – Teljesen feltöltve és csatlakoztatva
Villogó fehér – Vissza a dokkolóhoz töltésre
Lüktető fehér – Töltés (alacsony töltöttség) – Ha a felhasználó megpróbál elindítani egy munkamenetet, a gombok pirosan villognak és hangjelzéssel jelzik, hogy az akkumulátor alacsony töltöttsége miatt a robot nem tud elindulni.
Villogó Piros – Alacsony töltöttség/Hiba

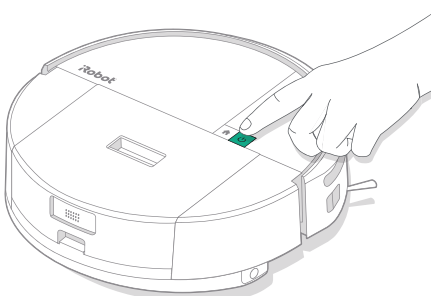

Töltés takarítás közben

A robot visszatér a dokkolóra, ha feltöltésre van szüksége. Amint eléggé feltöltődött, a robot ott folytatja a takarítást, ahol abbahagyta.

Készenléti üzemmód

A robot kismértékben energiát használ, amikor a dokkolón van. Még alacsonyabb fogyasztású állapotba helyezheti az éppen használaton kívüli készüléket, ha 10 másodpercig nyomva tartja a(z) gombot. Az alacsony fogyasztású állapotból történő kilépéshez nyomja meg röviden a(z) gombot.

A robot tárolása

Hosszú tárolás idejére kapcsolja ki a robotot úgy, hogy eltávolítja a dokkolóról, és 10 másodpercig nyomva tartja a(z) gombot. A robotot hűvös, száraz helyen tárolja.

HU

Takarítás

HU

Vezérlőgombok

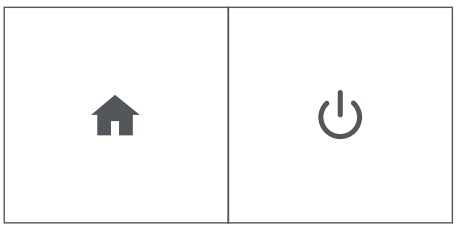

HOME gomb: Érintse meg a robot dokkolóba küldéséhez
Működés közben nyomja meg a szünethez
Szünetelt munkamenet közben nyomja meg a dokkolóba küldéshez
Nyomja meg a dokkolt gépen a leállításhoz

POWER gomb: Érintse meg a Start/Szünet/Folytatás gombot
Tartsa lenyomva 3 másodpercig a bekapcsoláshoz
Tartsa lenyomva 10 másodpercig a kikapcsoláshoz

Takarítási minta

A robot automatikusan felfedezi és kitakarítja otthonát egyenletes sávokban haladva. A takarítási program végén, és amikor töltésre van szüksége, visszatér a dokkolóba.

Tippek:
- Takarítás előtt szedje fel az útban lévő holmikat a padlóról.
- Használja gyakran a robotporszívót, hogy a padló mindig tiszta legyen.

A dokkoló 90 perces inaktivitása után a robot automatikusan befejezi a takarítást. Ha nem biztos benne, hogy a robot elkészült a takarítással, vagy csak szünetet tart, tekintse meg a **Roomba® Home alkalmazást** az állapot ellenőrzéséhez.

Spot takarítás

Érintse meg a(z) ⏻ gombot kétszer egy kijelölt terület alapos megtisztításához. A kijelölt terület tisztításának elvégzése után a robot befejezi a takarítást. Nyomja meg a(z) ⌂ gombot a robot dokkolóhoz történő visszaküldéséhez.

MEGJEGYZÉS: A takarítás vezérléséhez erősen ajánlott a Roomba® Home alkalmazás használata. A mobilalkalmazás használható meghatározott helyiségek takarítására, takarítási rutinok beállítására és automatizálás vagy ütemezés létrehozására.

MEGJEGYZÉS: A Roomba robotokat általában úgy tervezték, hogy a legtöbb padlótípuson használhatóak legyenek porszívózásra. Nem javasoljuk a felmosási funkciók használatát nem vízhatlan keményfa padlón és bizonyos laminált/vinyl felületeken a padló és/vagy az aljzat lehetséges vízkárosodása miatt. További információkért látogasson el a global.irobot.com oldalra.

Csak porszívózás

1 Ha a DustCompactor™ tartály tele van, a takarítás megkezdése előtt ürítse ki azt.

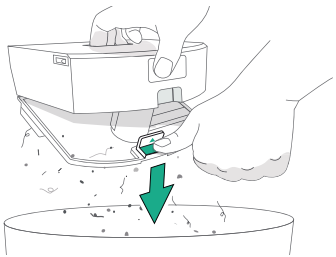

2 Vegye ki a víztartályt és a felmosótextilt a robot két oldalán lévő tartálykioldó gombok megnyomásával.

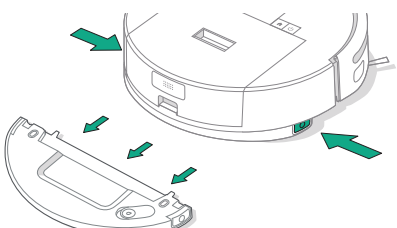

3 A takarítás megkezdéséhez helyezze vissza a robotot a dokkolóba, majd használja az alkalmazást vagy nyomja meg a(z) ⏻ gombot.

FONTOS: A DustCompactor™ tartály rendszeres tisztításával megelőzhető a kosz felgyülemlése. Amennyiben ez nem valósul meg, a porszívó-feltörlő teljesítménye visszaeshet.

Porszívózás és felmosás

(kizárólag a combo modellek esetében)

HU

A robot egyszerre tud porszívózni és felmosni, ha a víztartály és a felmosótextil fel van rá szerelve.

A robot automatikusan elkerüli a szőnyegeket a porszívó + felmosó, illetve a csak felmosó üzemmódokban, ha a víztartály és a felmosótextil be van szerelve.

FONTOS: Ne öntsön bele forró vizet, tisztítószert vagy fertőtlenítőszert, illetve ezekhez hasonló folyadékokat, mert ezek károsíthatják a robotot. Kizárólag hideg vizet vagy iRobot-jóváhagyott tisztítószert használjon a következő honlapunkon szereplő információknak megfelelően: **www.irobot.hu.**

A felmosás és porszívózás befejezése után ürítse ki a víztartályt, és cserélje le a felmosótextilt.

1 Csúsztassa végig a felmosótextilt a víztartály nyílása mentén, majd rögzítse a textilt a tépőzáron.

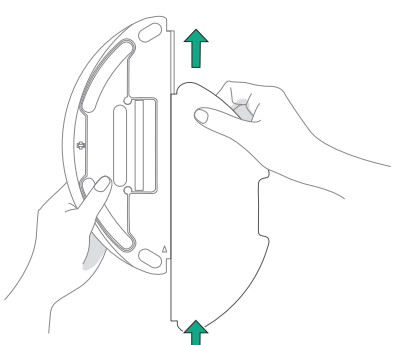

HU

2 Töltse fel a tartályt vízzel: nyissa ki a tartály fedelét, töltsön vizet a tartályba, majd helyezze vissza a fedelet.

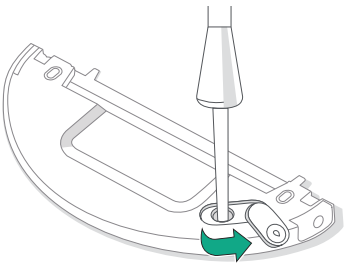

VIGYÁZAT: Ne öblítse ki a víztartályt, illetve ne merítse vízbe. A korrózió és a sérülések elkerülése érdekében a víztartály esetében ne használjon mosószert, fertőtlenítőszert, szilárd tisztítószert vagy egyéb tisztítószert.

VIGYÁZAT: Ne töltsön forró vizet a víztartályba, mivel a hő hatására deformálódhat az anyaga.

3 Helyezze vissza a tartályt. Csúsztassa vízszintesen a víztartályt a robot alján lévő sínre addig, amíg a helyére nem kattan.

MEGJEGYZÉS: Ha a robotnak vízre van szüksége takarítás közben, koppintson a(z) ⏻ gombra, vagy nyomja meg a SZÜNET gombot a mobilalkalmazásban a szüneteltetéshez. Vegye ki a tartályt, töltse meg, majd helyezze vissza. Nyomja meg a(z) ⏻ gombot vagy a FOLYTATÁS gombot az alkalmazásban a folytatáshoz.

4 Helyezze vissza a robotot a dokkolóra, és használja az alkalmazást vagy a(z) ⏻ gombot a takarítás megkezdéséhez.

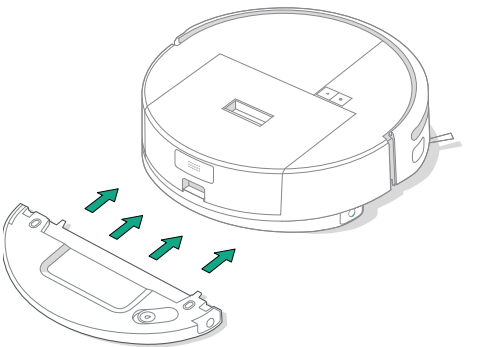

MEGJEGYZÉS: Használat előtt száraz ronggyal törölje tisztára a víztartály elektróda lemezeit.

A robot tisztítására és karbantartására vonatkozó utasítások

A robot optimális teljesítményének fenntartása érdekében rendszeres időközönként végezze el az alábbi alapvető tisztítási és karbantartási műveleteket. A Roomba® Home alkalmazásban további oktatóvideókat is megtekinthet. Ha azt tapasztalja, hogy a robot már nem szed fel annyi szennyeződést a padlóról, ürítse ki a portartályt, majd tisztítsa meg a szűrőt és a kefét.

Alkatrész	Karbantartás gyakorisága	Csere gyakorisága*
DustCompactor™ tartály	Szükség szerint ürítse ki a portartályt	-
Víztartály (csak a combo modelleknél)	Ürítse ki minden takarítás után	-
Szűrő	Tisztítsa meg hetente egyszer (ha kisállatot tart, hetente kétszer)	3–6 havonta
Edge Sweeping oldalkefe	Tisztítsa 2 hetente vagy szükség szerint	3–6 havonta
Többfelszínű kefe	Tisztítsa meg hetente	6–12 havonta
Elülső görgőkerék	Tisztítsa 2 hetente vagy szükség szerint	-
Töltőérintkezők	Tisztítsa 2 hetente vagy szükség szerint	-
Érzékelők	Tisztítsa havonta vagy szükség szerint	-
Felmosótextil (csak a combo modellek esetében)	Tisztítás felmosás után	3–6 havonta. Ha már nem használható, dobja ki a háztartási hulladékba
Kefefedél	Átvizsgálás 6 havonta	Cserélje, ha elkopott vagy sérült

* A csere gyakorisága eltérő lehet. Az alkatrészeket akkor kell cserélni, ha elhasználódás nyomai láthatók rajtuk. Ha úgy gondolja, hogy kiegészítőre van szüksége, további információért keresse az iRobot hivatalos ügyfélszolgálatát.

Az Edge-Sweeping oldalkefe tisztítása

Húzza ki az Edge-Sweeping oldalkefét. A tisztítókefe segítségével távolítsa el a hajszálakat vagy szennyeződéseket, majd helyezze vissza az Edge-Sweeping oldalkefét.

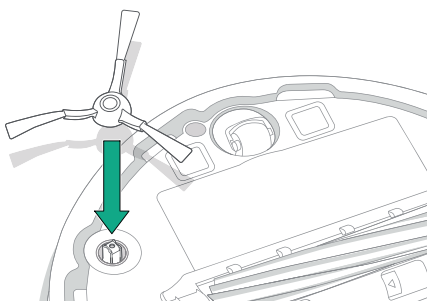

FONTOS: Az optimális tisztítóhatás érdekében ajánlott az Edge-Sweeping oldalkefét 3–6 havonta cserélni.

HU

HU

A többfelszínű kefe tisztítása

1 Nyomja meg a kefefedél kioldófüleit, majd emelje le a kefefedelet.

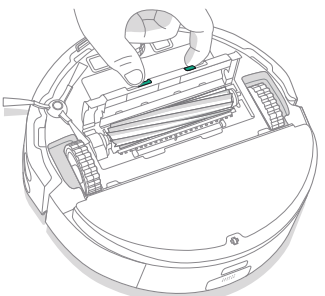

2 Vegye ki a többfelszínű kefét.

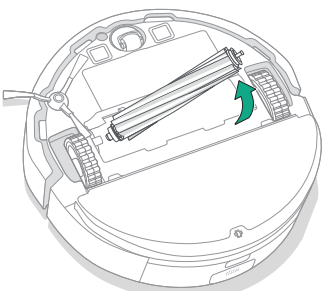

3 Távolítsa el az esetleges hajszálakat és/vagy szennyeződést a tisztítókeféről.

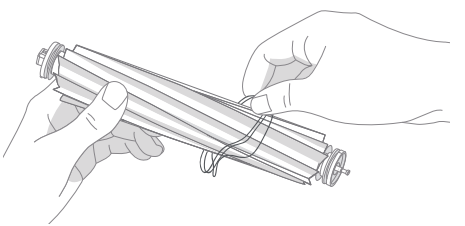

4 Helyezze vissza a többfelszínű kefét és a kefefedelet a robotba.

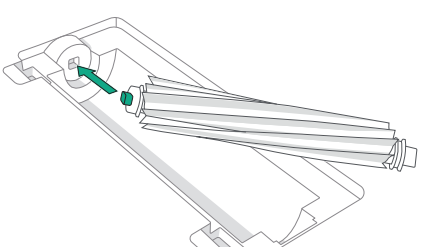

MEGJEGYZÉS: A többfelszínű kefe erőteljesebb tisztítására vonatkozó utasításokat lásd a következő honlapon: **www.irobot.hu**

FONTOS: Az optimális tisztítóhatás érdekében ajánlott a főkefét 6-12 havonta cserélni.

Az elülső görgőkerék tisztítása

1 Húzza a görgőkereket felfelé az eltávolításhoz.

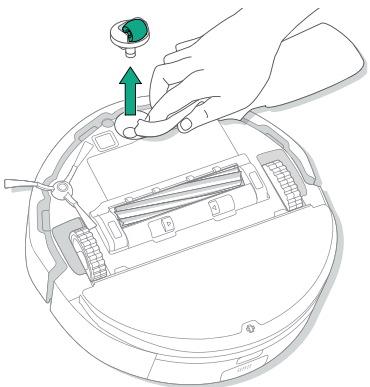

2 Távolítson el minden hajszálat és szennyeződést az elülső görgőkerékről és a keréküregből.

3 Helyezze vissza a görgőkereket.

FONTOS: Ha az elülső kereket eltömítik a hajszálak és a szennyeződések, akkor kárt tehet a padlóban. Ha a kerék nem forog szabadon a tisztítás után sem, forduljon az ügyfélszolgálathoz.

A töltőérintkezők és az érzékelők tisztítása

Tiszta, száraz ruhával vagy enyhén nedves, melaminalapú habpárnával törölje le a töltőérintkezőket és az érzékelőket.

TÖLTŐÉRINTKEZŐK

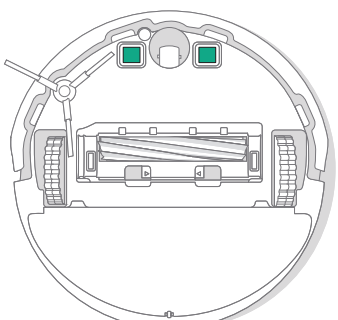

ÉRZÉKELŐK

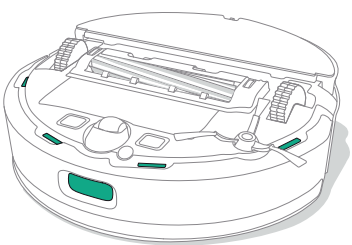

FONTOS: Ne permetezzen mosószert, tisztítószert vagy vizet az érzékelőkre, illetve az érzékelőnyílásokba.

HU

HU

A DustCompactor™ tartály ürítése és a szűrő tisztítása

1 A tartály kivételéhez nyomja meg a DustCompactor™ portartálykioldó gombot.

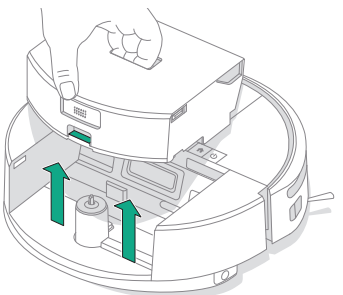

2 A tartály álljon függőlegesen; a szemetes felett nyomja meg a kioldó fület a tartály kinyitásához.

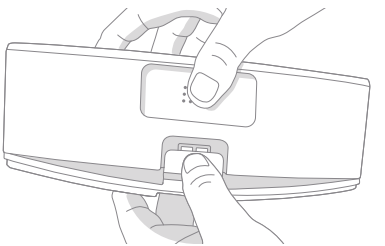

3 Ürítse a tartalmát a szemetesbe.

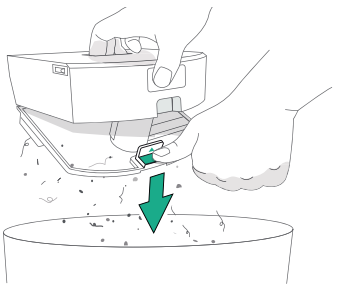

4 Vegye ki a szűrőt: csípje össze a fület, majd húzza ki a szűrőt.

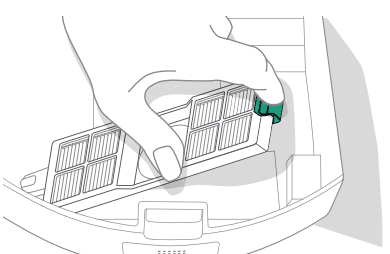

5 Távolítsa el a szennyeződést és port a szűrőből a szemetesnek ütögetve.

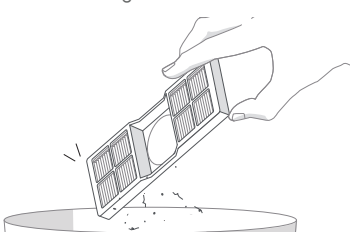

6 Törölje le a portartályt egy tiszta ruhával.

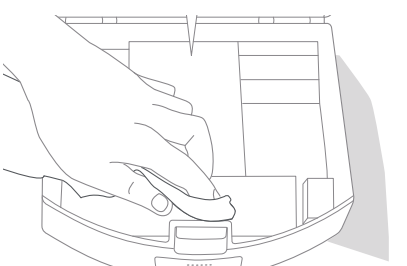

7 Illessze vissza a szűrőt.

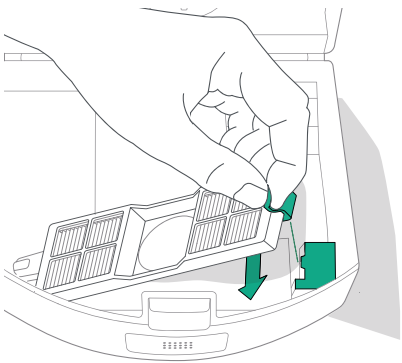

8 Zárja le jól a tartályt a retesz bezárásával; ellenőrizze, hogy minden oldal jól zár-e.

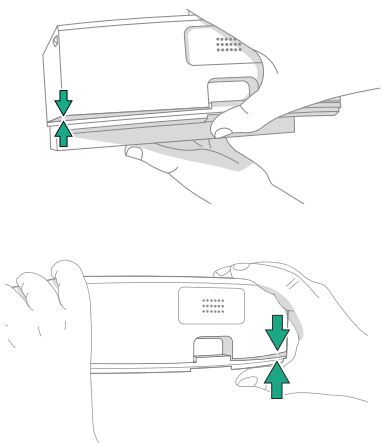

9 Tegye vissza a portartályt a robotba.

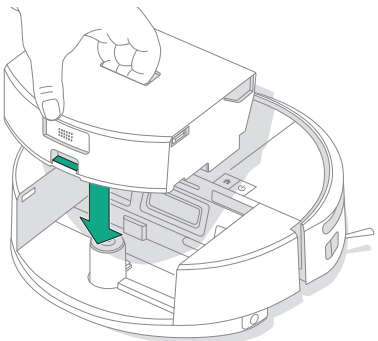

FONTOS: Szüntessen meg minden rést, amely a fedél kerületén keletkezhet. Az optimális működés érdekében fontos a fedél megfelelő lezárása.

HU

A víztartály tisztítása (csak a combo modellek esetében)

1 Nyomja meg egyszerre, majd tartsa lenyomva a víztartály mindkét kioldó gombját, majd csúsztassa ki a víztartályt a porszívó-felmosó aljából az ábrának megfelelően.

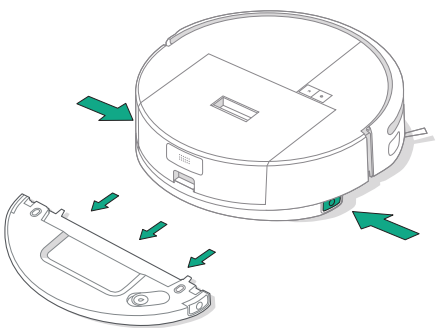

2 Ürítse ki a benne lévő vizet, majd öblítse át friss vízzel.

3 A robotba való visszahelyezés előtt alaposan szárítsa meg a tartály külsejét.

MEGJEGYZÉS: Ha mosószert szeretne használni a tartály tisztításához, csak mosogatószerrel dolgozzon, és használat előtt alaposan öblítse ki a tartályból a vegyszert. A szappan működés közben kárt tehet a robotban.

MEGJEGYZÉS: Felmosás után azonnal távolítsa el a víztartályt, ürítse ki a maradék vizet, majd tisztítsa meg és szárítsa meg a felmosótextilt a szagok és penész kialakulásának megelőzése érdekében.

A felmosótextil tisztítása

Alaposan mossa ki kézzel a felmosótextilt hideg vízzel, és hagyja megszáradni.

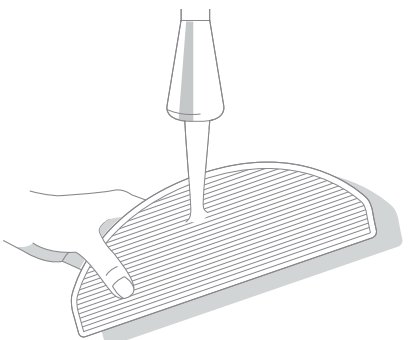

A dokkoló tisztítására és karbantartására vonatkozó utasítások

Végezze el a következő oldalakon leírt eljárásokat, hogy a dokkoló mindig a legkedvezőbb teljesítményt nyújthassa.

Alkatrész	Karbantartás gyakorisága	Csere gyakorisága*
Töltőérintkezők	Tisztítsa meg havonta	-
Infravörös ablak	Tisztítsa meg havonta	-

* A csere gyakorisága eltérő lehet. Az alkatrészeket akkor kell cserélni, ha elhasználódás nyomai láthatók rajtuk. Ha úgy gondolja, hogy kiegészítőre van szüksége, további információért keresse az iRobot hivatalos ügyfélszolgálatát.

A töltőérintkezők és az infravörös ablak tisztítása

Vizsgálja meg az alkatrészeket, és győződjön meg azok szennyeződésmentességéről. Törölje le egy tiszta, száraz törlőruhával.

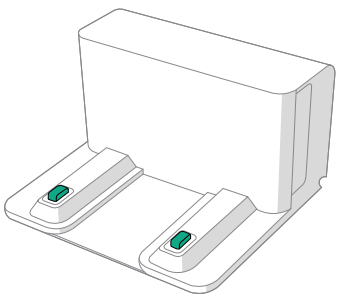

FONTOS: Ne permetezzen vizet vagy tisztítószert az érzékelőkre, illetve az érzékelőnyílásokba.

HU

HU

Hibaelhárítás

Robot hibaelhárítása

A robot szóban vagy hangjelzéssel figyelmezteti Önt, ha valami baj van. A Roomba® Home alkalmazás értesítéseket is küld a problémák elhárításához szükséges lépésekkel.

Ha nem biztos benne, hogy a robot elkészült a takarítással, vagy csak szünetet tart, tekintse meg a Roomba® Home alkalmazást az állapot ellenőrzéséhez.

Gyári alaphelyzet

A gyári alaphelyzetbe állításhoz tartsa lenyomva a(z) gombot 5 másodpercig, majd (5 másodpercen belül) nyomja meg és tartsa lenyomva a(z) + gombokat 5 másodpercig.

AKKUMULÁTORVÉDELEM ÉS SZÁLLÍTÁS

FIGYELMEZTETÉS: A lítium-ion akkumulátorok és a lítium-ion akkumulátort tartalmazó termékek szállítására szigorú előírások vonatkoznak. Amennyiben javítás, utazás vagy más ok miatt szállítania kell a terméket, az alábbi szállítási előírások betartása KÖTELEZŐ.

- Az akkumulátort a szállítás előtt ki KELL kapcsolni.
- Kapcsolja ki az akkumulátort úgy, hogy eltávolítja a robotot a dokkolóról, és 10 másodpercig nyomva tartja a(z) gombot. Tartsa benyomva az ütközőt 10 másodpercig, miközben nyomva tartja a(z) gombot. Ezt követően minden visszajelző kikapcsol.
- Alaposan csomagolja be a robotot a szállításhoz.

Ha további segítségre van szüksége, lépjen be a Roomba® Home alkalmazásba, lépjen kapcsolatba az ügyfélszolgálattal, vagy látogasson el a **www.irobot.hu** weboldalra.

Dokkoló hibaelhárítása

Ha a dokkoló nem a várt módon működik, tekintse meg a Roomba® Home alkalmazást a hibák kapcsán.

Szabályozási információk

Jótállási jegy

Gyártó:	iRobot® Corporation, 8 Crosby Drive, Bedford, MA, 01730, USA
Forgalmazó:	Certus Mercatus spol. s r.o. | K Žižkovu 282/9, 190 00 Praha 9 - Vysočany
Garanciális szerviz:	Vispo Design Kft. 1142 Budapest Erzsébet Királyné út 36/A. +3630 342 5023 info@irobotszerviz.hu

Termékre vonatkozó adatok (eladó tölti ki)

Termék neve:	
Termék típusa:	
Termék gyártási száma:	
Megrendelés dátuma:	
Átadás napja:	
Eladó pecsétje:	

Bejegyzések a garanciális javításokról, cseréről (szerviz tölti ki)

Igénybejelentés időpontja:	
Kijavításra történő átvétel időpontja:	
Átvevő aláírása:	

A hiba oka:	
Kijavítás módja:	
Visszaadás időpontja:	
Javítási lap száma:	
Átadó aláírása:	
Fogyasztó aláírása:	

A termék cseréjének ténye és oka:	
A kicseréles időpotja:	
Javítási lap száma:	
Átadó aláírása:	
Fogyasztó aláírása:	

1. A fogyasztó az átadás napját követoen, a rendeltetésszeru használat ellenére jelentkezo hiba esetén jogosult jótállásra. A termékre a forgalmazó által vállalt jótállási ido: 36 hónap. E határido elmulasztása jogvesztéssel jár.
2. A jótállás nem vonatkozik a kopóalkatrészekre (pl. kefék, pamacsok, szurok, töltoanyagok, cserélheto gumialkatrészek). Az akkumulátorra vonatkozó jótállási ido: 12 hónap.
3. A hiba kijavítására vonatkozó igényét a fogyasztó köteles a felismerést követoen haladéktalanul bejelenteni.
4. A jótállási jogot a fogyasztó közvetlenül a fent megjelölt szerviz felé köteles érvényesíteni, és a hiba okáról, illetve a tapasztalt jelenségrol a szervizt tájékoztatni.
5. A jótállási jog csak a kitöltött, lepecsételt jótállási jegy valamint a számla bemutatásával érvényesítheto.
6. A jótállás alapján a forgalmazó nem köteles a termék kicserélésére kivéve, ha a termék a szerviz véleménye alapján nem, vagy csak 30 napot meghaladóan, vagy csak jelentos funkcióvesztéssel lenne javítható.
7. A jótállás és a térítésmentes javítások a bizonyíthatóan anyaghibából, hibás szerkezetbol vagy gyártási hibából eredo hibákra vonatkoznak.
8. A jótállás és a térítésmentes javítások nem vonatkoznak az olyan hibákra, amelyek a szállításból, a használati utasításban feltüntettek be nem tartásából, helytelen karbantartásból, mechanikus sérülésbol, a termék nem szakszeru kezelésébol, behatásból, vagy az elektromos hálózaton keletkezett hibából erednek, vagy ha a hibát a nem megfelelo bekötés okozta.
9. A gyártó, illetve a forgalmazó tájékoztatja a fogyasztókat, hogy fogyasztói jogvita esetén a fogyasztó a megyei (fovárosi) kereskedelmi és iparkamarák mellett muködo békélteto testület eljárását is kezdeményezheti.
10. A jótállás a fogyasztó jogszabályból eredo jogait nem érinti.

WC# 4857298 vA

HU

©2025 iRobot Corporation, 8 Crosby Drive, Bedford, MA 01730 USA. Minden jog fenntartva. Az iRobot, Roomba, DustCompactor és Roomba Combo az iRobot Corporation bejegyzett védjegyei. A Wi-Fi és a Wi-Fi logó a Wi-Fi Alliance regisztrált védjegyei. Az Apple és az App Store az Apple, Inc. Egyesült Államokban és más országokban és más országokban bejegyzett védjegyei. A Google Play a Google LLC védjegye.

Roomba® 205 DustCompactor™

Vac | Combo Robot

Ghidul utilizatorului

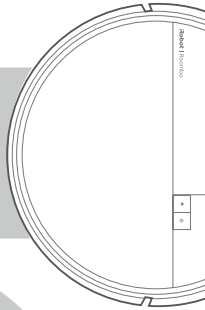

iRobot

Introducere

RO

1 Îndepărtați folia de protecție de pe cameră și inserțiile de spumă din spatele amortizorului

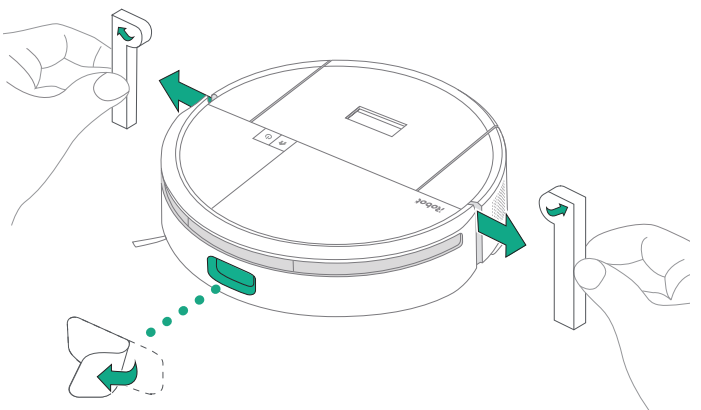

2 Poziționați stația de bază pe pardoseală

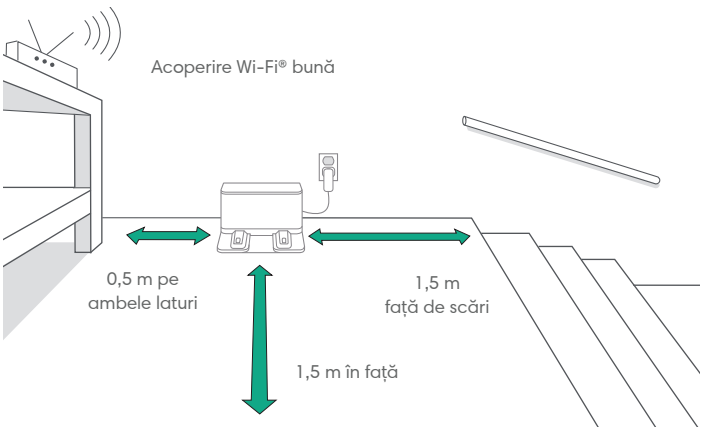

NOTĂ: Nu îl poziționați în lumina directă a soarelui. Eliberați zona din jurul stația de bază pentru a optimiza procesul de andocare.

AVERTISMENT: Pentru a preveni riscul ca robotul să cadă pe scări, asigurați-vă că stația de bază este amplasată la o distanță de cel puțin 1,5 metri (5 ft) față de scări.

3 Conectați stația de bază la priză

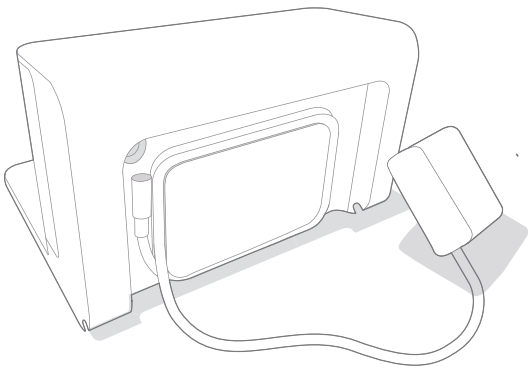

Conectați cablul de alimentare la priză. Strângeți cablul în spate astfel încât să nu interfereze cu deplasarea robotului.

4 Instalați peria de curățare a marginilor

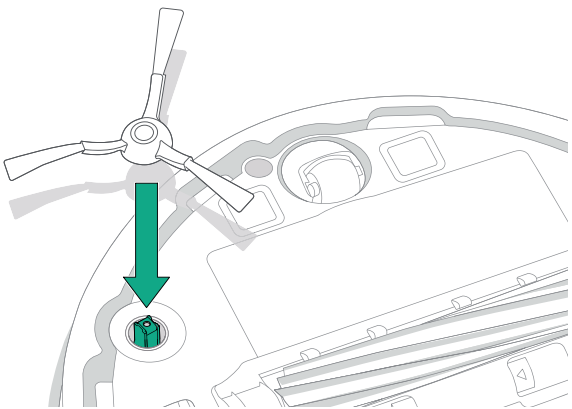

Poziționați peria de curățare a marginilor și apăsați până auziți un clic.

RO

RO

5 Activați robotul

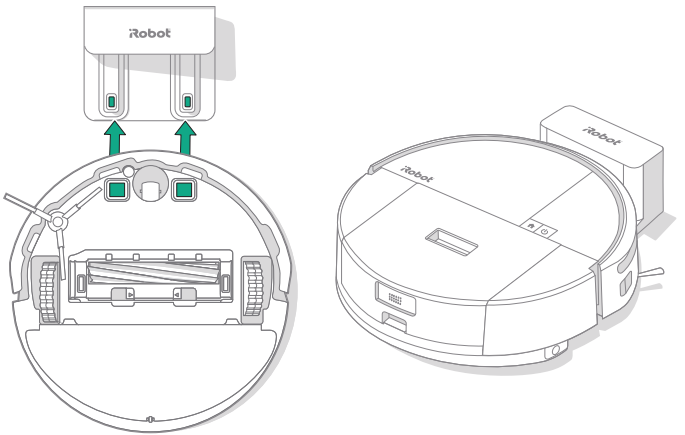

Poziționați robotul în fața stației de încărcare și deplasați-l către aceasta, astfel încât contactele metalice de încărcare ale stației de bază să intre în contact cu cele ale robotului. După câteva minute, veți auzi un semnal sonor care indică faptul că robotul a început să funcționeze.

NOTĂ: Robotul este furnizat cu bateria încărcată parțial, dar vă recomandăm să îl încărcați timp de 4 ore înainte de a începe prima operație de curățare.

6 Descărcați aplicația Roomba® Home

Scanați codul QR cu camera de pe dispozitivul dvs. mobil sau căutați aplicația Roomba® Home în magazinul de aplicații. Aplicația vă va ghida prin pașii de configurare a robotului. După configurarea robotului în aplicație, veți putea:

- Controla când, unde și cum să curețe
- Crea programe de curățare automate
- Stabili preferințe de curățare personalizate
- Debloca caracteristici digitale
- Avea acces la sfaturi, trucuri și răspunsuri la întrebări frecvente

Download on the App Store

GET IT ON Google Play

IMPORTANT: Înainte de a utiliza robotul, citiți mai întâi ghidul atașat cu informații privind siguranța.

Despre robotul Roomba® 205 DustCompactor™

RO

Vedere de sus

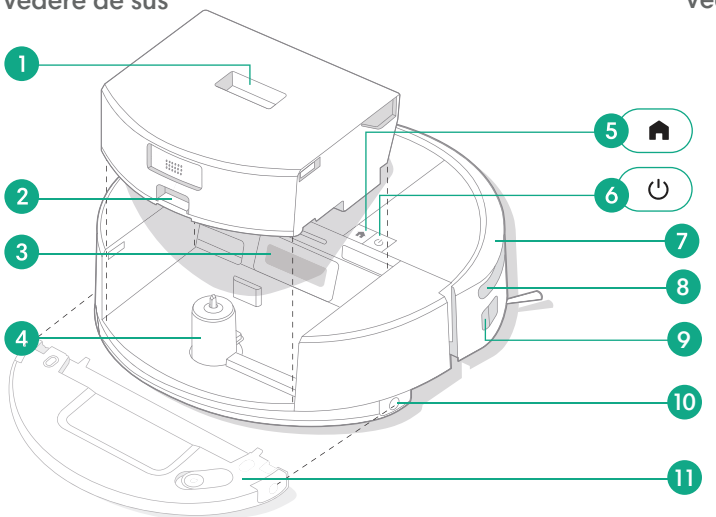

Vedere de jos

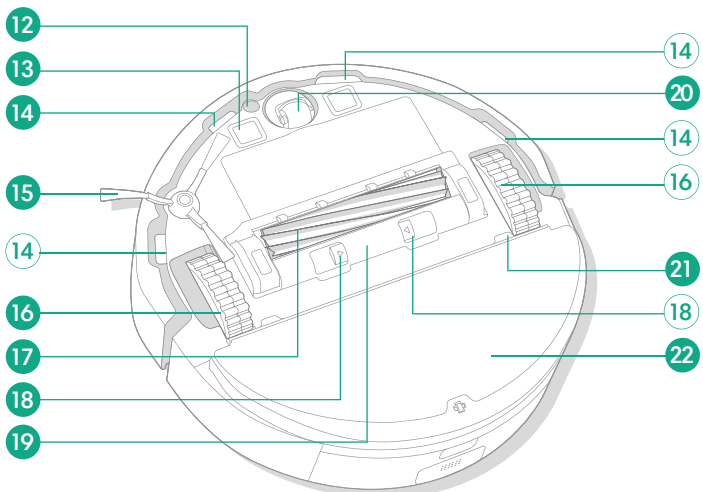

1 Buton de eliberare a coșului colector

2 Buton de eliberare a capacului coșului colector

3 Port coș colector

4 Control braț

5 Buton Home

6 Buton de pornire

7 Amortizor

8 ClearView™ LiDAR

9 Senzor infraroșu pentru margini

10 Buton de eliberare rezervor de apă (doar la modelele combo)

11 Rezervor de apă (doar la modelele combo)

12 Senzor de covor (doar la modelele combo)

13 Contacte de încărcare

14 Senzori pentru detectarea înălțimii

15 Perie de curățare a marginilor

16 Roți

17 Perie pentru suprafețe multiple

18 Aripioară de eliberare a capacului periei

19 Capac perie

20 Roată frontală

21 Accesoriu - placă pentru pad (doar la modelele combo)

22 Pad de curățare umedă (doar la modelele combo)

RO

Despre robotul Roomba® 205 DustCompactor™

Coș colector DustCompactor™

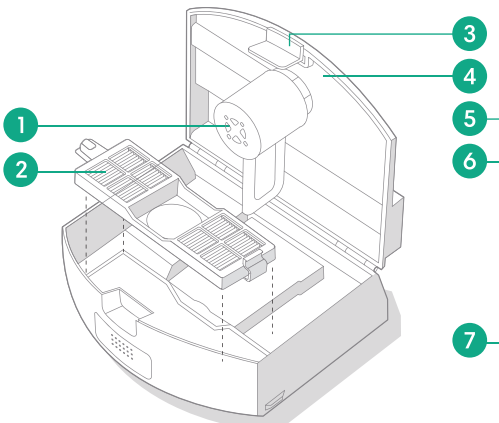

Rezervor de apă
(doar la modelele combo)

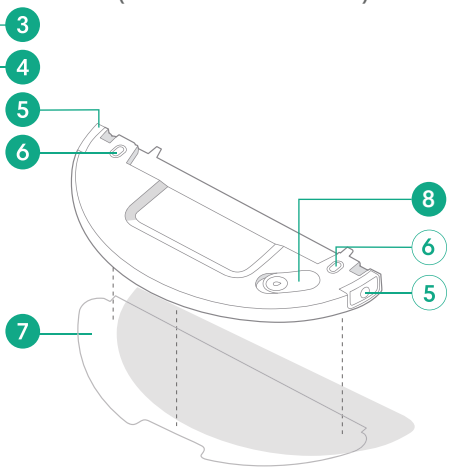

Stația de bază
(poziționare la un perete)

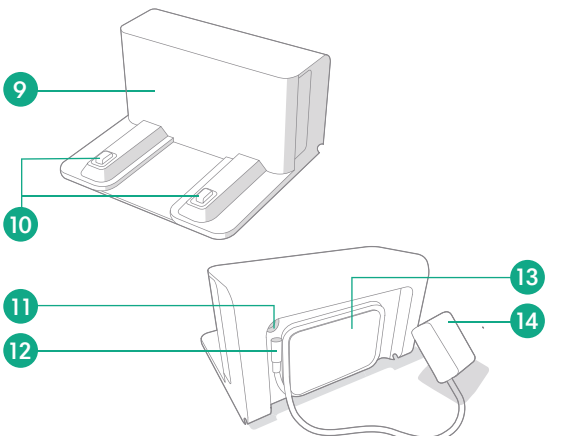

Coș colector DustCompactor™

1 Braț de compactare
2 Filtru
3 Buton de eliberare a capacului coșului colector
4 Capac coș colector

Rezervor de apă

5 Buton de eliberare rezervor de apă
6 Plăci de electrod
7 Pad pentru curățare umedă
8 Capac rezervor de apă

Stația de bază

9 Geam IR
10 Contacte de încărcare
11 Port de alimentare
12 Accesoriu de fixare cablu
13 Element de înfășurare cablu
14 Ștecăr

NOTĂ: Rezervorul de apă poate conține o cantitate mică de apă reziduală din cauza inspecției de calitate. Este perfect normal.

NOTĂ: Coșul colector DustCompactor™ trebuie instalat atât pentru modul de aspirare, cât și pentru modul de aspirare și curățare umedă, în caz contrar robotul aspirator cu mop nu poate fi pornit.

Încărcare

Indicator pictogramă de alimentare

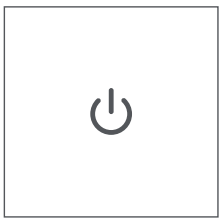

Butonul de pornire

Alb - încărcat complet și conectat
Alb clipind - revenire la stația de bază pentru a se încărca
Alb intermitent - se încarcă
(baterie descărcată) -
Dacă utilizatorul încearcă să inițieze o operațiune, butoanele vor clipi roșu și va fi emisă o alarmă sonoră, semnalizând că robotul nu poate fi pornit din cauza bateriei descărcate.
Roșu clipind- baterie descărcată/eroare

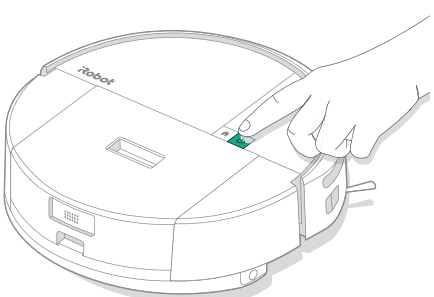

Încărcarea în timpul unei operații de curățare

Robotul va reveni la stația de bază oricând trebuie să se încarce. După ce este încărcat suficient, va relua procesul de curățare de unde a rămas.

Modul standby

Robotul utilizează o cantitate mică de energie atunci când se află pe stația de bază. Îl puteți pune în starea de economisire suplimentară a energiei atunci când nu este utilizat apăsând butonul timp de 10 secunde. Pentru a ieși din modul de consum redus, apăsați scurt butonul .

Depozitarea robotului

Pentru depozitare pe termen lung, opriți robotul înlăturându-l din stația de bază și țineți apăsat butonul timp de 10 secunde. Depozitați robotul într-un loc răcoros și uscat.

RO

RO

Curățare

Comenzi butoane

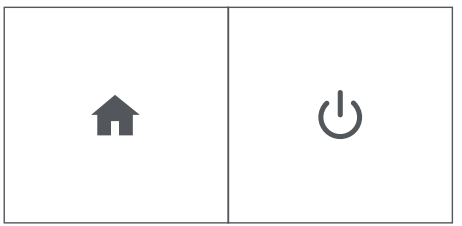

Butonul HOME: Atingeți pentru a trimite robotul la stația de bază
Apăsați în timpul funcționării pentru a întrerupe operația
Apăsați când robotul este în pauză pentru a se întoarce la bază
Apăsați cand se afla pe stația de bază pentru a se opri

Butonul de pornire: Atingeți pentru a porni/întrerupe/relua operația
Țineți apăsat timp de 3 secunde pentru pornire
Țineți apăsat timp de 3 secunde pentru oprire

Model de curățare

Robotul va explora și curăța automat casa pe secțiuni ordonate. Acesta va reveni la stația de bază la finalul rutinei de curățare și de fiecare dată când trebuie să se încarce.

Sfaturi:
- Înainte de a începe operația de curățare, îndepărtați obiectele aflate pe podea.
- Utilizați robotul frecvent pentru a menține podelele curate.

După 90 de minute de inactivitate fără să fie conectat la stația de bază, robotul va încheia automat operația de curățare. În cazul în care nu sunteți sigur dacă robotul a terminat sau este în pauză, accesați **aplicația Roomba® Home** pentru a vedea care este starea sa.

Curățare punctuală

Atingeți butonul ⏻ de două ori pentru a curăța punctual o zonă specificată.
După finalizarea curățării punctuale, robotul va încheia operația.
Apăsați pe ⌂ pentru a trimite robotul înapoi la suportul de andocare.

NOTĂ: Este recomandat să utilizați aplicația Roomba® Home pentru a controla procesul de curățare. Aplicația mobilă poate fi utilizată pentru a curăța anumite camere, configura rutine de curățare și pentru a crea automatizări/programe.

NOTĂ: Roboții Roomba sunt, în general, proiectați pentru a fi folosiți pentru aspirare pe majoritatea tipurilor de podele. Nu recomandăm utilizarea funcției de curățare umedă (mop) pe podelele din lemn masiv nesigilat sau pe anumite tipuri de plăci laminate/vinil, din cauza riscului de deteriorare a pardoselii sau a șapei din cauza contactului cu apa. Pentru mai multe detalii, vizitați global.irobot.com.

Pentru cazul în care utilizați robotul doar pentru aspirare

1 Dacă coșul colector DustCompactor™ este plin, goliți-l înainte de a începe o operație de curățare.

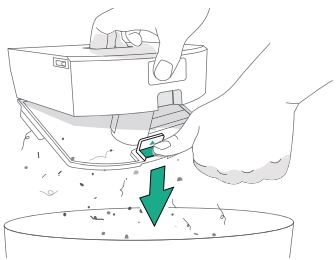

2 Scoateți rezervorul de apă și padul de curățare umedă apăsând butoanele de eliberare a rezervorului pe ambele părți ale robotului pentru a-l scoate prin glisare.

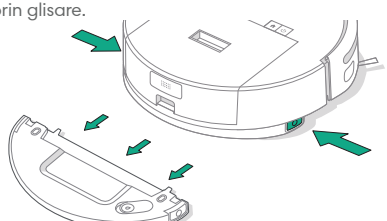

3 Pentru a începe o operație de curățare, poziționați robotul înapoi în stația de bază și utilizați aplicația sau apăsați butonul ⏻ .

IMPORTANT: Curățarea regulată a coșului colector DustCompactor™ poate împiedica acumularea de murdărie. În caz contrar, eficiența robotului aspirator cu mop poate fi afectată.

Aspirare și curățare umedă

(doar la modelele combo)

RO

Robotul poate efectua în același timp operații de aspirare și curățare umedă atunci când rezervorul de apă și padul de curățare umedă sunt montate.

Robotul va evita automat covoarele în modurile de curățare aspirare + curățare umedă sau doar curățare umedă când rezervorul de apă și padul de curățare umedă sunt montate.

IMPORTANT: Nu adăugați lichide cum ar fi apă fierbinte, detergent sau dezinfectant, deoarece acestea pot deteriora robotul. Utilizați doar apă rece sau soluție de curățare aprobată de iRobot așa cum se arată pe site-ul nostru de asistență la **global.irobot.com.**

După finalizarea operației de aspirare și curățare umedă, nu uitați să goliți rezervorul de apă și să repoziționați padul de curățare umedă.

1 Glisați padul de curățare umedă de-a lungul fantei rezervorului de apă și apoi atașați ferm padul pe velcro.

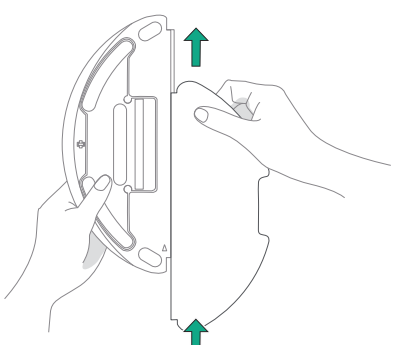

RO

2 Umpleți rezervorul cu apă deschizând capacul rezervorului, umplând rezervorul cu apă și reatașând capacul.

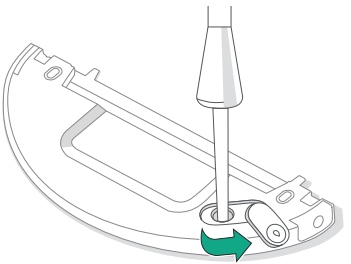

ATENȚIE: Nu clătiți rezervorul de apă și nu-l scufundați în apă. Pentru a evita coroziunea și deteriorarea, nu utilizați detergent, dezinfectant, agent de curățare solid sau alte produse de curățare pe rezervorul de apă.

ATENȚIE: Nu adăugați apă caldă în rezervorul de apă, deoarece acest lucru poate determina deformarea acestuia.

3 Montați la loc rezervorul de apă. Glisați rezervorul de apă pe orizontală în partea inferioară a robotului până când acesta se fixează în poziție.

NOTĂ: Dacă robotul necesită apă în timpul unei operații, atingeți butonul ⏻ sau apăsați pe PAUZĂ în aplicația mobilă pentru a întrerupe operația. Scoateți rezervorul de apă, adăugați apă și remontați rezervorul. Apăsați butonul ⏻ sau RELUARE în aplicație pentru a relua operația.

4 Poziționați robotul înapoi în stația de bază și utilizați aplicația sau butonul ⏻ pentru a începe operația de curățare.

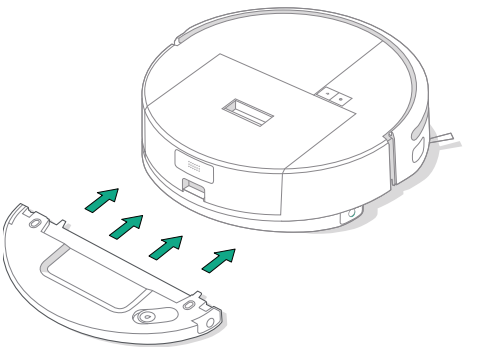

NOTĂ: Înainte de utilizare, ștergeți plăcile de electrod ale rezervorului de apă cu o lavetă uscată.

Îngrijirea și întreținerea robotului

Pentru a menține performanța optimă a robotului, asigurați-vă că efectuați periodic următoarele operații de îngrijire și întreținere de bază. Puteți găsi videoclipuri instructive suplimentare în aplicația Roomba® Home. Dacă observați că robotul strânge mai puțină murdărie de pe podea, goliți coșul colector și curățați filtrul și periile.

Componentă	Frecvență de întreținere	Frecvență de înlocuire*
Coș colector DustCompactor™	Goliți coșul colector după cum este necesar	-
Rezervor de apă (doar la modelele combo)	Goliți după fiecare operație	-
Filtru	Curățați o dată pe săptămână (de două ori pe săptămână dacă aveți un animal de companie)	La fiecare 3 - 6 luni
Perie de curățare a marginilor	Curățați la fiecare 2 săptămâni sau după cum este necesar	La fiecare 3 - 6 luni
Perie pentru suprafețe multiple	Curățați o dată pe săptămână	La fiecare 6 - 12 luni
Roată frontală	Curățați la fiecare 2 săptămâni sau după cum este necesar	-
Contacte de încărcare	Curățați la fiecare 2 săptămâni sau după cum este necesar	-
Senzori	Curățați o dată pe lună sau după cum este necesar	-
Pad de curățare umedă (doar la modelele combo)	Curățați după operația de curățare umedă	La fiecare 3 - 6 luni. Eliminați cu deșeurile menajere când nu mai poate fi utilizat
Capacul periei	Verificați la fiecare 6 luni	Înlocuiți dacă este uzat sau deteriorat

* Frecvența înlocuirii poate varia. Piesele trebuie înlocuite în cazul apariției unor urme vizibile de uzură. Când considerați că aveți nevoie de o piesă de schimb, contactați Departamentul de relații cu clienții iRobot pentru mai multe informații.

Curățarea periei de curățare a marginilor

Trageți și scoateți peria de curățare a marginilor. Eliminați părul și murdăria utilizând peria de curățare, apoi reinstalați peria de curățare a marginilor.

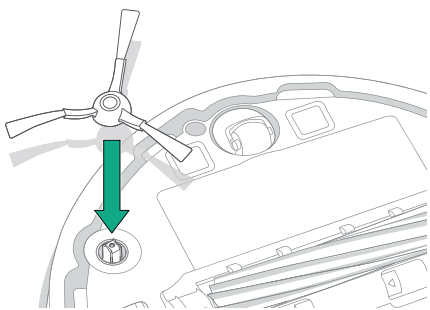

IMPORTANT: Se recomandă înlocuirea periei de curățare a marginilor la fiecare 3 - 6 luni pentru un efect optim de curățare.

RO

RO

Curățarea periei pentru suprafețe multiple

1 Apăsați pe aripioarele de eliberare a capacului periei și ridicați pentru a îndepărta capacul periei.

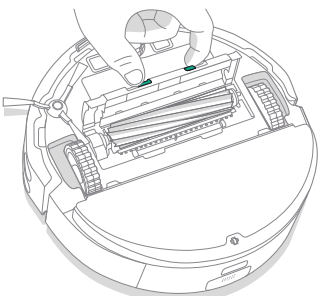

2 Îndepărtați peria pentru suprafețe multiple.

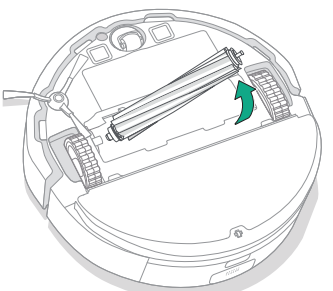

3 Îndepărtați părul și murdăria de pe peria de curățare.

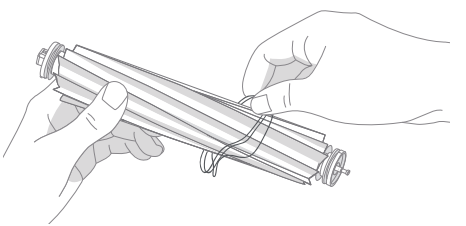

4 Reinstalați peria pentru suprafețe multiple și capacul periei în robot.

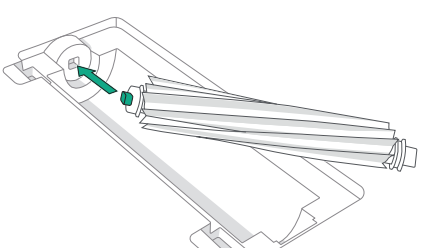

NOTĂ: Pentru instrucțiuni privind o curățare mai profundă a periei pentru suprafețe multiple, consultați **global.irobot.com**

IMPORTANT: Se recomandă înlocuirea periei principale la fiecare 6 - 12 luni pentru un efect optim de curățare.

Curățarea roții frontale

1 Trageți roata în sus pentru a o scoate.

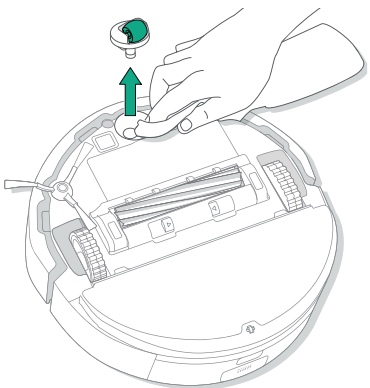

2 Îndepărtați părul și murdăria de pe roata frontală și din cavitatea roții frontale.

3 Remontați roata

IMPORTANT: Blocarea roții frontale cu fire de păr și murdărie poate duce la deteriorarea podelei. Dacă roata nu se rotește liber după ce ați curățat-o, contactați Departamentul de relații cu clienții.

Curățarea contactelor de încărcare și a senzorilor

Ștergeți contactele de încărcare și senzorii cu o lavetă curată și uscată.

CONTACTE DE ÎNCĂRCARE

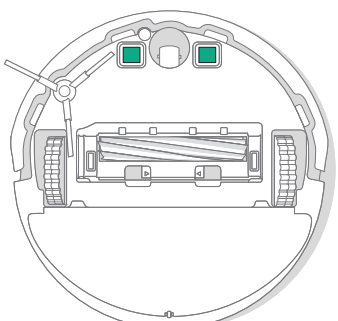

SENZORI

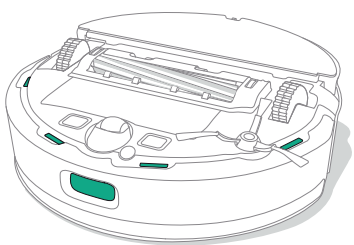

IMPORTANT: Nu pulverizați soluție de curățare, detergenți sau apă pe senzori sau pe deschiderile senzorilor.

RO

RO

Golirea coșului colector DustCompactor™ și curățarea filtrului

1 Apăsați butonul de eliberare a coșului colector DustCompactor™ pentru a goli coșul colector.

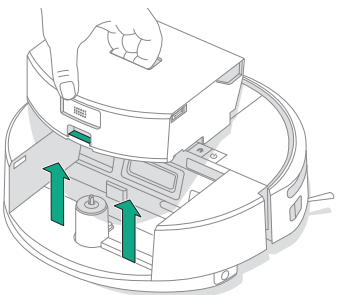

2 Asigurați-vă că coșul colector este în poziție verticală, deasupra recipientului de gunoi, împingeți aripioara de eliberare pentru a deschide coșul.

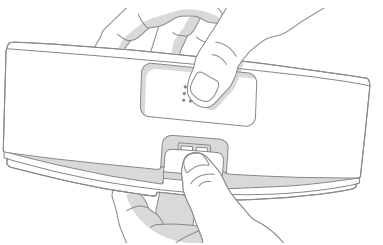

3 Goliți conținutul în recipientul de gunoi.

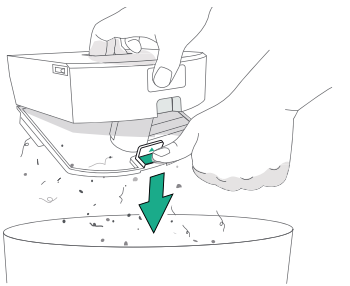

4 Scoateți filtrul apăsând aripioara și trăgând afară filtrul.

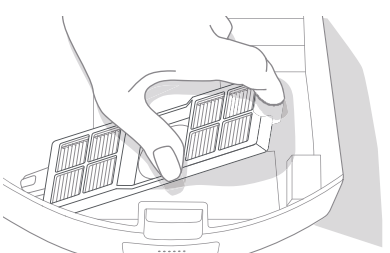

5 Îndepărtați murdăria prin lovirea ușoară a filtrului de recipientul de gunoi.

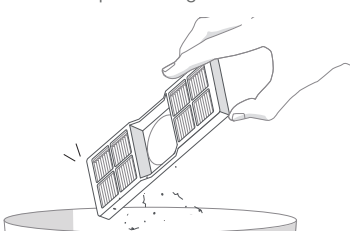

6 Ștergeți coșul colector cu o lavetă curată.

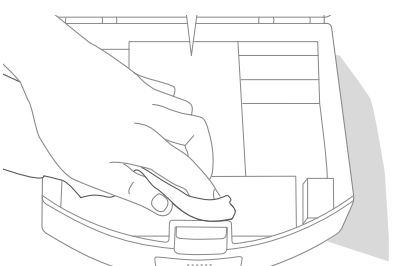

7 Reintroduceți filtrul.

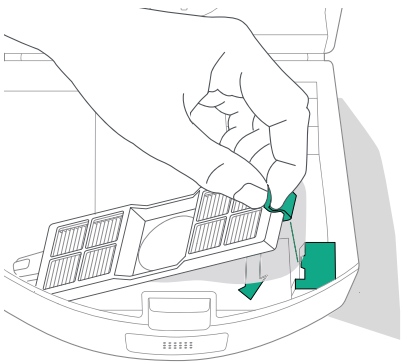

8 Închideți în siguranță coșul colector închizând încuietoarea și asigurându-vă că toate părțile sunt sigilate

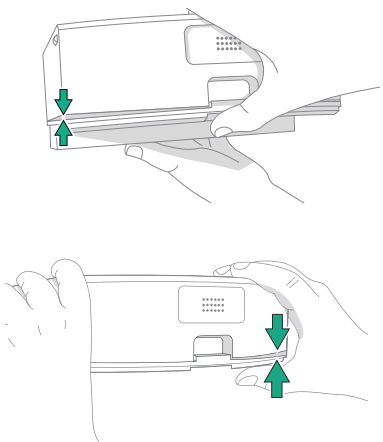

9 Puneți coșul colector înapoi în robot.

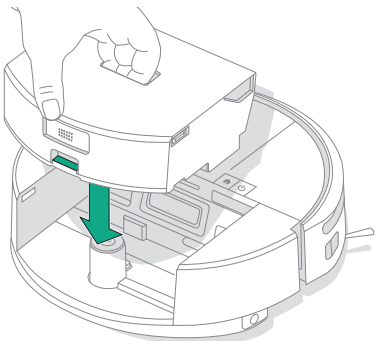

IMPORTANT: Eliminați toate golurile care pot exista în jurul capacului. Este necesară o etanșare adecvată pe coșul colector pentru o funcționare optimă.

RO

Curățarea rezervorului de apă (doar la modelele combo)

1 Apăsați simultan și țineți apăsate ambele butoane de eliberare ale rezervorului de apă, apoi glisați în afară rezervorul din partea inferioară a robotului aspirator cu mop, așa cum este ilustrat.

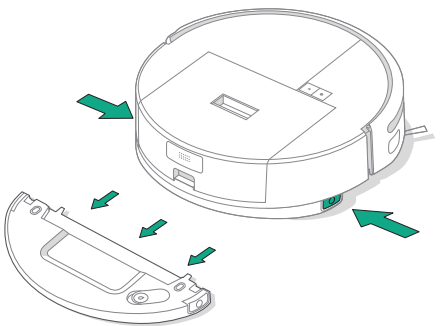

2 Goliți apa veche, clătiți cu apă curată.

3 Uscați bine exteriorul rezervorului înainte de remontarea în robot

NOTĂ: Dacă utilizați detergent pentru a curăța rezervorul, utilizați numai detergent de vase și asigurați-vă că clătiți bine înainte de a utiliza din nou în robot. Săpunul poate deteriora robotul în timpul funcționării

NOTĂ: După curățare umedă, scoateți imediat rezervorul de apă, goliți orice apă rămasă în el și curățați și uscați padul de curățare umedă pentru a preveni mirosul persistent și mucegaiul.

Curățarea padului de curățare umedă

Spălați bine padul de curățare umedă de mână, cu apă rece și lăsați-l să se usuce la aer.

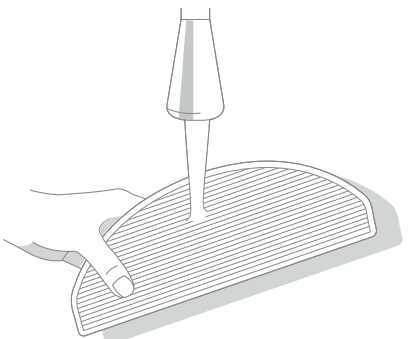

Îngrijirea și întreținerea stației de bază

Pentru a asigura performanța optimă a stației de bază, efectuați procedurile prezentate pe paginile următoare.

Componentă	Frecvență de întreținere	Frecvență de înlocuire*
Contacte de încărcare	Curățați o dată pe lună	-
Geam IR	Curățați o dată pe lună	-

* Frecvența înlocuirii poate varia. Piesele trebuie înlocuite în cazul apariției unor urme vizibile de uzură. Când considerați că aveți nevoie de o piesă de schimb, contactați Departamentul de relații cu clienții iRobot pentru mai multe informații.

Curățarea contactelor de încărcare și a geamului IR

RO

Verificați componentele pentru a vă asigura că nu prezintă murdărie. Ștergeți cu o cârpă curată și uscată.

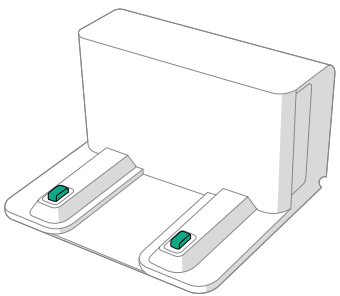

IMPORTANT: Nu pulverizați soluție de curățare sau apă pe senzori sau pe deschiderile senzorilor.

RO

Depanare

Depanarea robotului

Robotul vă va avertiza dacă ceva nu este în regulă prin intermediul unui anunț vocal sau al unei alerte sonore. Aplicația Roomba® Home va oferi, de asemenea, notificări cu pașii de urmat pentru a depana orice problemă.

În cazul în care nu sunteți sigur dacă robotul a terminat sau este în pauză, consultați aplicația Roomba® Home pentru a vedea care este starea acestuia.

Resetare la valorile implicite din fabrică

Pentru a efectua resetarea la valorile implicite din fabrică, apăsați pe timp de 5 secunde și apoi (în decurs de 5 secunde) apăsați pe + timp de 5 secunde.

SIGURANȚA BATERIEI ȘI EXPEDIEREA

Avertisment: Bateriile cu litiu-ion și produsele care conțin baterii cu litiu-ion sunt supuse unor reglementări stricte de transport. Dacă trebuie să expediați acest produs pentru service, pentru călătorie sau pentru orice alt motiv, TREBUIE să respectați instrucțiunile de expediere de mai jos.

- Bateria TREBUIE să fie oprită înainte de livrare.
- Opriți bateria înlăturând robotul din suportul de andocare și țineți apăsat butonul timp de 10 secunde. Apăsați înăuntru amortizorul timp de 10 secunde în timp ce țineți apăsat butonul . Toate indicatoarele se vor stinge.
- Ambalați bine robotul pentru expediere.

În cazul în care aveți nevoie de informații suplimentare, accesați aplicația Roomba® Home, contactați echipa Departamentului relații cu clienții sau vizitați **global.irobot.com.**

Depanarea stației de bază

Dacă stația de bază nu funcționează conform așteptărilor, verificați în aplicația Roomba® Home dacă nu există erori.

Departamentul de relații cu clienții iRobot

România

Dacă aveți întrebări sau comentarii cu privire la robotul aspirator cu mop Roomba Combo™, contactați iRobot.

Puteți începe cu vizitarea site-ului **www.irobot.ro** pentru sfaturi și asistență, întrebări frecvente și informații despre accesorii. Aceste informații pot fi găsite și în aplicația Roomba Home. Dacă aveți nevoie de asistență suplimentară, contactați echipa Departamentului de relații cu clienții la numărul **+40 738 125 131.**

Programul Departamentului de relații cu clienții iRobot din România

- Luni - vineri, 09:00 - 17:30

În afara României

Vizitați **global.irobot.com** pentru a:

- afla mai multe informații despre iRobot în țara dumneavoastră
- obține indicii și sfaturi pentru a îmbunătăți performanța robotului aspirator cu mop Roomba Combo™
- obține răspunsuri la întrebări
- contacta centrul local de asistență

Aveți nevoie de asistență suplimentară? Vă stăm la dispoziție.

Descărcați aplicația Roomba® Home sau accesați **global.irobot.com** pentru asistență pentru produs sau pentru a contacta centrul local de asistență.

Informații privind siguranța

Consultați ghidul privind siguranța care a fost furnizat împreună cu robotul sau vizitați sau www.irobot.ro

WC# 4857300 vA

Informații de reglementare

CERTIFICAT DE GARANȚIE

Producatorul	iRobot®
Garant	**Certus Mercatus s.r.o.** K Žižkovu 282/9 190 00 Praha 9
Service autorizat	S.C. Cordon Electronics S.R.L. Parcul Logistic MDO, Str. Turistilor nr. 27, Chiajna, Județul Ilfov, cod postal 077040 Telefon: +40 372 324 762 Email: customercare.ro@cordongroup.com Website: www.cordongroup.ro

Completează comerciantul

Semnatura si stampila cumparatorului	
Denumirea produsului	
Seria	
Data vânzării	
	Ștampila comerciantului

1	Data receptiei		Numele si stampila unitatii service
	Data predarii		
	Descrierea defectului		
	Descrierea reparatiei		
	Nr. Intrarii		

2	Data receptiei		Numele si stampila unitatii service
	Data predarii		
	Descrierea defectului		
	Descrierea reparatiei		
	Nr. Intrarii		

3	Data receptiei		Numele si stampila unitatii service
	Data predarii		
	Descrierea defectului		
	Descrierea reparatiei		
	Nr. Intrarii		

1. Produsul beneficiază de o garanție legală de conformitate de 24 de luni începând cu data livrării către consumator. Reparațiile se efectuează gratis.

2. Garanția legală de conformitate și reparația agratuită acoperă, în condițiile utilizării normale a produsului, toate neconformitățile rezultate ca urmare a folosirii unor materiale necorespunzătoare, probleme de producție și existența unui model eronat al produsului.

3. Garanția legală de conformitate și reparația gratis nu se referă la defecțiunile cauzate în cursul transportului, datorită nerespectării instrucțiunilor de deservire specificate în manual, întreținerii neadecvate, deteriorării mecanice, intervenției în instalație sau la defecțiunile cauzate de instalația electrică care nu este în conformitate cu CSN, precum și la defecțiunile cauzate de o conectare incorectă.

4. Garanția nu se referă la materialele consumabile. Prin material consumabil se înțelege: periile, periuțele, filtrele, dozele și părțile de cauciuc amovibile. Aceste materiale consumabile se află în vânzare pe piața liberă. Materialul consumabil, în mod excepțional, beneficiază de garanție, doar în cazul defecțiunilor apărute în mod atestabil datorită materialului defect.

5. Drepturile consumatorului sunt conforme cu prevederile OUG 140/2021 si OG 21/1992 cu completarile si modificarile ulterioare. Consumatorul are dreptul la măsuri corective în caz de neconformitate a bunurilor. Măsurile corective nu implică un cost pentru consumator și nu sunt afectate de garanția comercială.

6. Cumparatorului i-a fost probata functionarea corespunzatoare a produsului si i s-a explicat modul de utilizare. Cumparatorul a verificat inventarul de livrare al produsului inclusiv existenta manualului de utilizare in limba romana. Cumparatorul a luat la cunostinta de integritatea suruburilor si sigiliilor produsului.

7. La solicitarea reparatiei produsului in perioada de garantie, cumparatorul este obligat sa prezinte Certificatul de garantie avand toate rubricile completate, insotit de bonul de casa sau factura de achizitie. Vom înlocui produsul neconform cu unul nou, fără niciun cost pentru consumator, în termen de 15 zile de la data la care vom primi o solicitare pentru garanția comercială. Consumatorul va trebui să ne expedieze produsul neconform pentru a putea verifica neconformitățile reclamate. Cheltuielile aferente expedierii produsului neconform către subscrisa și livrării produsului nou nu vor fi suportate de către consumator.

8. După primirea produsului reclamat ca fiind neconform și a facturii de achiziție vom verifica seria produsului pentru a confirma că acesta a fost comercializat de subscrisa. Garanția comercială nu va fi acordată pentru produsele ce nu au fost comercializate de societatea noastră.

9. Durata medie de utilizare a produselor este de 2 ani de la data achizitionarii.

NU FAC OBIECTUL GARANTIEI:

1. Accesoriile,consumabilele, subansamblele casabile (periile, periutele, filtrele, dozele, manere,capace,butoane), etc.

2. Nerespectarea parametrilor de alimentare pentru care a fost conceput produsul.

3. Repararea, modificarea, desigilarea sau incercarea de reparare a produsului de catre persoane/firme neautorizate de firma IRobot

4. Utilizarea produsului in alte scopuri decat cele pentru care a fost conceput, mentionate explicit in manualul de instructiuni.

Produsul a fost conceput si fabricat pentru a fi utilizate exclusiv in scopuri casnice.

Acumulatorii beneficiaza de un termen de garantie de 6 luni.

Vă rugăm să curățați aparatul înainte de a vă prezenta la service.

RO

©2025 iRobot Corporation, 8 Crosby Drive, Bedford, MA 01730 SUA. Toate drepturile sunt rezervate. iRobot, Roomba și Roomba Combo sunt mărci înregistrate ale iRobot Corporation. DustCompactor este o marcă comercială a iRobot Corporation. Wi-Fi și sigla Wi-Fi sunt mărci înregistrate ale Wi-Fi Alliance. Apple și App Store sunt mărci comerciale ale Apple, Inc., înregistrate în SUA și în alte țări. Google Play este o marcă comercială a Google LLC.

Roomba® 205 DustCompactor™

Vac | Combo робот

Инструкция за употреба

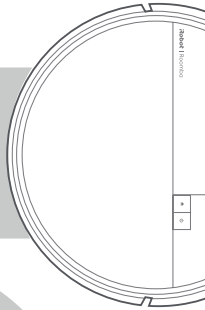

iRobot

BG

Първи стъпки

1 Премахнете защитното фолио от камерата и вложките от пяна зад бронята

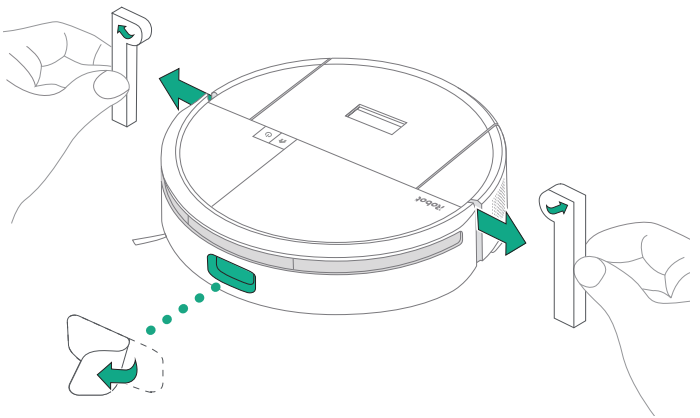

2 Поставете станцията на твърд под

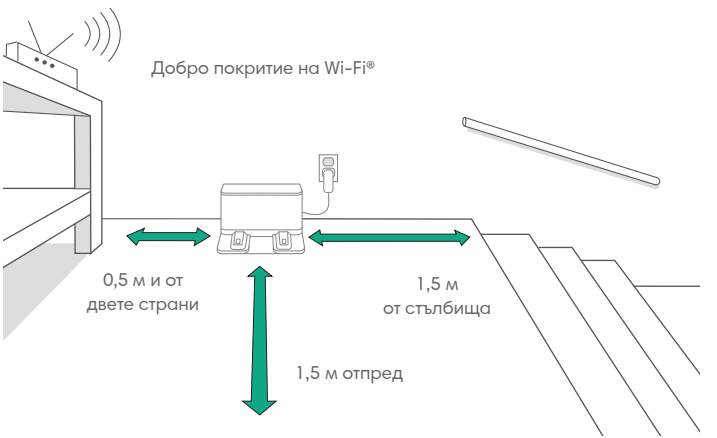

ЗАБЕЛЕЖКА: Не поставяйте на пряка слънчева светлина. Уверете се, че зоната около станцията е разчистена, за да се позиционира правилно роботът.

ПРЕДУПРЕЖДЕНИЕ: За да предотвратите опасността от падане на робота по стълби, уверете се, че станцията е поставена най-малко на 1,5 метра от стълбището.

3 Включете щепсела на станцията

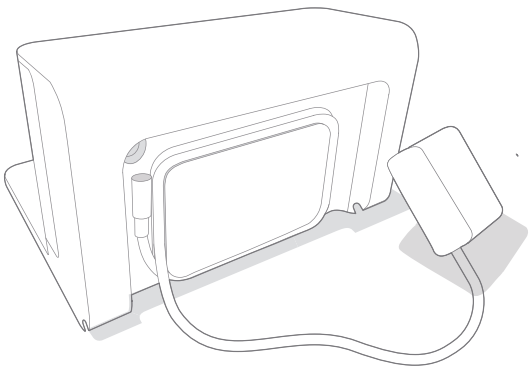

Включете щепсела в контакта. Увийте кабела, така че да не пречи на робота, докато се прибира и тръгва.

4 Поставяне на четката за ъгли

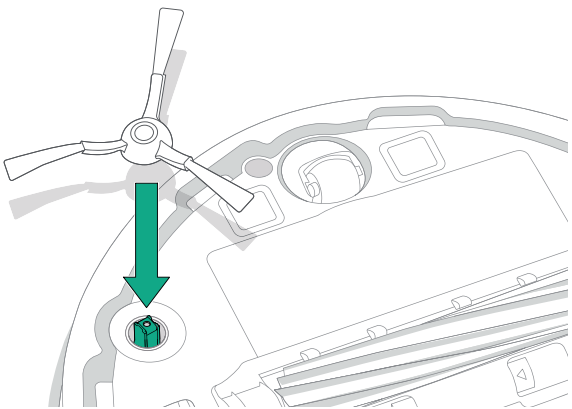

Подравнете четката за ъгли и натиснете надолу, докато чуете щракване.

BG

BG

5 Събудете робота

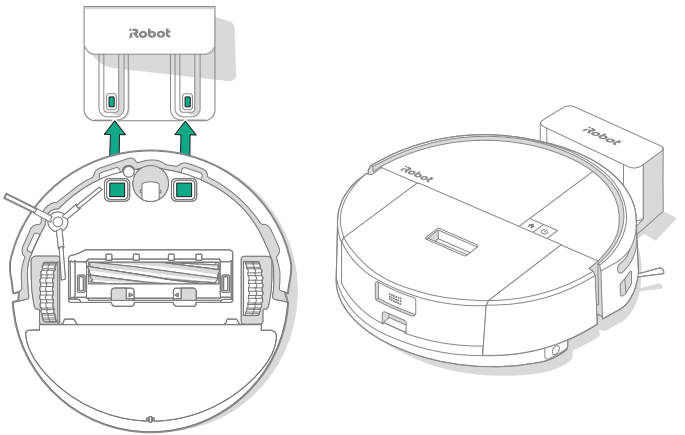

Поставете вашия робот пред станцията, след което го плъзнете към станцията, като подравните металните контакти за зареждане. След няколко минути ще чуете звуков сигнал за готовност.

ЗАБЕЛЕЖКА: Роботът се доставя частично зареден, но препоръчваме да го заредите на станцията в продължение на 4 часа, преди да стартирате първото почистване.

6 Изтеглете приложението Roomba® Home

Сканирайте QR кода с камерата на мобилното си устройство или намерете приложението Roomba® Home в магазина за приложения. Приложението ще ви помогне да преминете през стъпките за конфигуриране на вашия робот. След като роботът ви бъде конфигуриран в приложението, ще можете да:

- Контролирате кога, къде и как да се почиства
- Създавате автоматични графици за почистване
- Задавате персонализирани предпочитания за почистване
- Отключвате цифрови функции
- Получавате достъп до съвети, похвати и отговори на често задавани въпроси

Download on the App Store

GET IT ON Google Play

ВАЖНО: Първо прочетете приложеното ръководство за информация за безопасност, преди да използвате своя робот.

Относно Вашия робот Roomba® 205 DustCompactor™

BG

Изглед отгоре

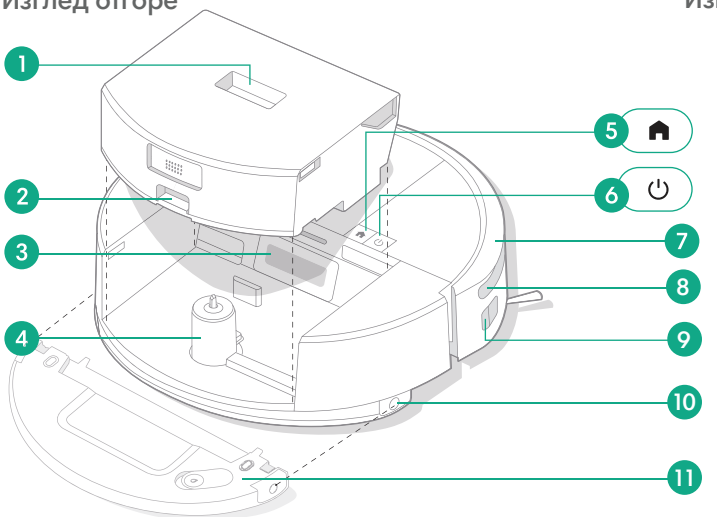

Изглед отдолу

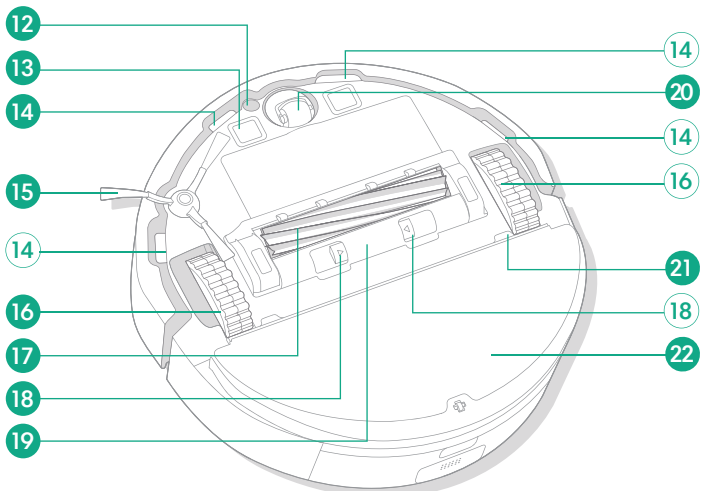

1 Бутон за освобождаване на контейнера

2 Бутон за освобождаване на капака на контейнера

3 Порт на контейнера

4 Управление на рамото

5 Бутон „Начало“

6 Бутон за включване

7 Броня

8 ClearView™ LiDAR

9 Инфрачервен сензор за ъгли

10 Бутон за освобождаване на водния резервоар (само за Combo модели)

11 Воден резервоар (само за Combo модели)

12 Сензор за килими (само за Combo модели)

13 Контакти за зареждане

14 Сензори срещу падане по стълби

15 Четка за ъгли

16 Колелца

17 Основни колела за различни повърхности

18 Бутон за освобождаване на капака на четката

19 Капак на четката

20 Колелце

21 Закрепване на подложната плоча (само за Combo модели)

22 Подложка за мокро почистване (само за Combo модели)

BG

Относно Вашия робот Roomba® 205 DustCompactor™

Контейнер DustCompactor™

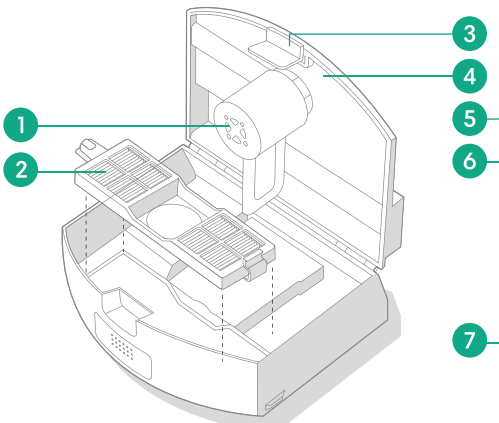

Воден резервоар
(само за Combo модели)

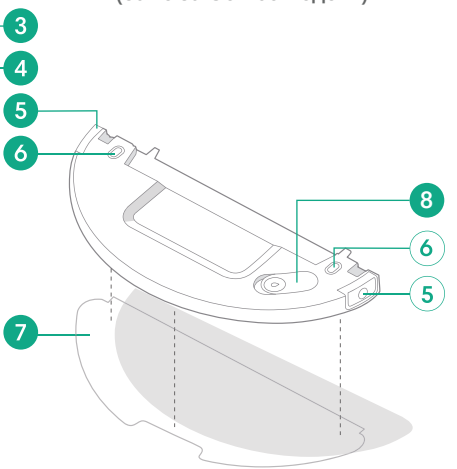

Станция
(поставяне до стена)

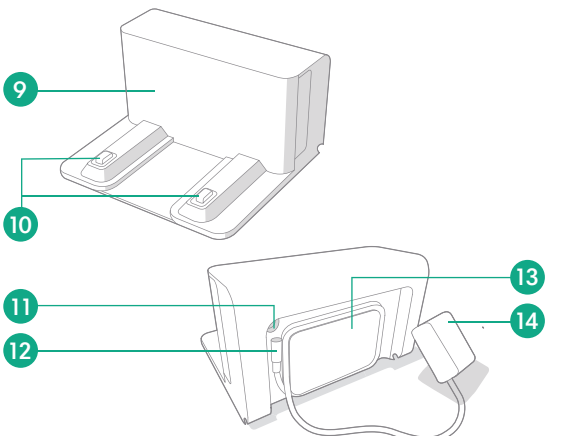

Контейнер DustCompactor™

1 Уплътняващо рамо

2 Филтър

3 Бутон за освобождаване на капака на контейнера

4 Капак на контейнера

Воден резервоар

5 Бутон за освобождаване на водния резервоар

6 Електродни пластини

7 Подложка за мокро почистване

8 Капачка на водния резервоар

Станция

9 Прозорче на инфрачервения сензор

10 Контакти за зареждане

11 Порт за захранване

12 Приставка за кабел

13 Място за навиване на кабела

14 Щепсел

ЗАБЕЛЕЖКА: Водният резервоар може да съдържа малко количество остатъчна вода поради проверка на качеството. Това е нормално.

ЗАБЕЛЕЖКА: Контейнерът DustCompactor™ трябва да бъде монтиран както за режим на сухо почистване, така и за режим на сухо и мокро почистване, в противен случай сухото/мокрото почистване не може да бъде включено.

Зареждане

Индикатор на иконата за захранване

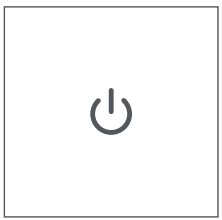

Бутон за ВКЛЮЧВАНЕ

Бяла светлина – Напълно зареден и свързан
Мигаща бяла светлина – Връщане на станцията за зареждане
Пулсираща червена светлина – Зареждане (нисък заряд на батерията) Ако потребителят се опита да стартира задача, бутоните ще мигат в червено и ще задействат звуков сигнал, който ще информира потребителите, че задачата не може да стартира поради нисък заряд на батерията.
Мигаща червена светлина – Нисък заряд на батерията/грешка

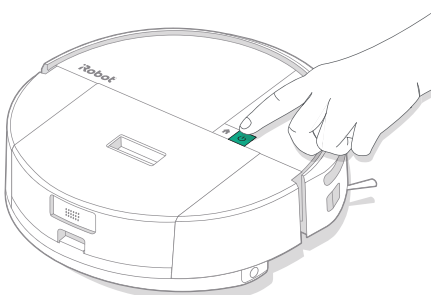

Зареждане по време на почистване

Вашият робот ще се върне към станцията, когато трябва да се зареди. След като се зареди достатъчно, той ще продължи почистването от мястото, където е спрял.

Режим на готовност

Когато е на станцията, роботът консумира малко количество енергия. Когато не го използвате, можете да го поставите в състояние на допълнително намалена мощност, като натиснете ⌂ за 10 секунди. За да излезете от режим на ниска консумация на енергия, натиснете кратко бутона ⏻.

Съхранение на робота

Преди дълготрайно съхранение изключете робота, като го преместите от станцията и задържите ⏻ в продължение на 10 секунди. Съхранявайте го на хладно и сухо място.

BG

Почистване

BG

Управление с бутоните

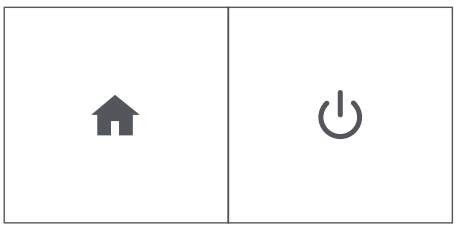

Бутон НАЧАЛО: Докоснете, за да изпратите робота към станцията
Натиснете по време на работа, за да спрете на пауза
Натиснете, когато е в пауза, за да се прикачи към станцията
Натиснете, когато се прикачва към станцията, за да го спрете

Бутон за включване: Докоснете за стартиране/поставяне на пауза/ възобновяване на задача
Задръжте за 3 секунди, за да го включите
Задръжте за 10 секунди, за да го изключите

Схема на почистване

Роботът автоматично ще изследва и почисти дома ви в последователни редове. Той ще се върне в станцията в края на рутината за почистване, когато се нуждае от презареждане.

Съвети:
- Отстранете излишните предмети от подовете преди почистване.
- Използвайте робота често, за да поддържате подовете в отлично състояние.

След 90 минути неактивност извън станцията роботът автоматично ще прекрати почистването си. Ако не сте сигурни дали е приключил, или е спрял на пауза, посетете **приложението Roomba® Home**, за да проверите състоянието му.

Почистване на конкретен участък

Докоснете бутона ⏻ два пъти за spot почистване на определена зона. След като spot почистването приключи, роботът ще приключи задачата. Натиснете ⌂, за да го изпратите обратно към станцията.

ЗАБЕЛЕЖКА: Препоръчва се да използвате приложението Roomba® Home за управление на почистването. Мобилното приложение може да се използва за почистване на конкретни помещения, за задаване на различни режими за почистване и за създаване на автоматизации/графици.

ЗАБЕЛЕЖКА: Роботите Roomba обикновено са проектирани да се използват за сухо почистване на повечето видове подови настилки. Не препоръчваме използването на функциите за почистване на незапечатани подови настилки от твърда дървесина и някои ламинатни/винилови дъски поради потенциалното увреждане на подовата настилка и/или основата от вода. За повече информация, моля, посетете global.irobot.com.

Само сухо почистване

1 Ако контейнерът DustCompactor™ е пълен, изпразнете го, преди да започнете почистването.

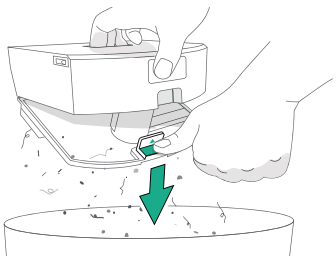

2 Извадете водния резервоар и подложката за мокро почистване, като натиснете бутоните за освобождаване на резервоара от двете страни на робота, за да се освободят.

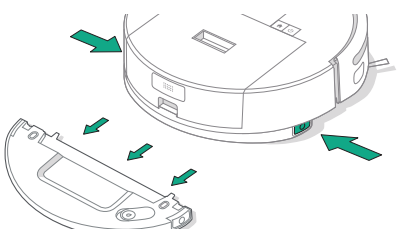

3 За да започнете почистването, поставете робота на станцията и използвайте приложението или натиснете бутона ⏻.

ВАЖНО: Редовното почистване на контейнера DustCompactor™ може да предотврати натрупването на мръсотия. В противен случай ефективността на сухото/мокрото почистване може да бъде намалена.

Сухо и мокро почистване

(само за Combo модели)

Вашият робот може едновременно да извършва сухо и мокро почистване, когато са монтирани водният резервоар и подложката за мокро почистване.

Вашият робот автоматично ще избягва килими при режими на почистване със сухо + мокро почистване или само мокро почистване, когато са поставени водният резервоар и подложката за мокро почистване.

ВАЖНО: Не добавяйте течности, като гореща вода, перилен препарат или дезинфектант, тъй като те могат да повредят робота. Използвайте само студена вода или одобрен от iRobot почистващ разтвор, както е посочено на нашия сайт за поддръжка на адрес **global.irobot.com.**

След завършване на сухото и мокрото почистване не забравяйте да изпразните водния резервоар и да смените подложката за мокро почистване.

1 Плъзнете подложката за мокро почистване по прореза на водния резервоар и след това закрепете подложката здраво към лепенката.

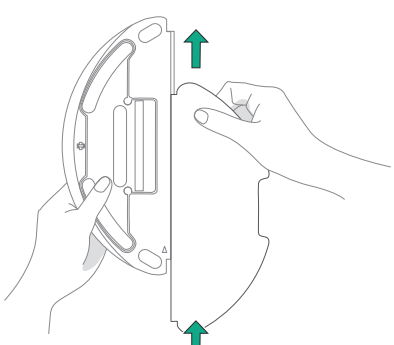

BG

2 Напълнете водния резервоар, като отворите капака на резервоара, напълните резервоара с вода и отново поставите капака.

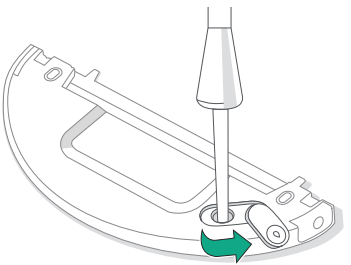

ВНИМАНИЕ: Не изплаквайте водния резервоар и не го потапяйте във вода. За да избегнете корозия и повреди, не използвайте никакви перилни препарати, дезинфектанти, твърди почистващи препарати или други почистващи продукти върху водния резервоар.

ВНИМАНИЕ: Не добавяйте гореща вода във водния резервоар, тъй като това може да доведе до деформацията му.

3 Сложете отново водния резервоар. Плъзнете го хоризонтално в долната част на робота, докато щракне на мястото си.

ЗАБЕЛЕЖКА: Ако вашият робот се нуждае от вода по време на работа, докоснете бутона ⏻ или натиснете PAUSE в мобилното приложение, за да спрете на пауза. Извадете резервоара, добавете вода и го поставете отново. Натиснете бутона ⏻ или RESUME в приложението, за да възобновите работата.

4 Поставете робота обратно на станцията и използвайте приложението или ⏻ бутона, за да стартирате почистването.

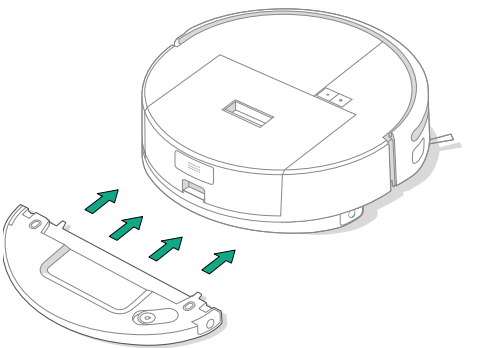

ЗАБЕЛЕЖКА: Преди употреба избършете електродните пластини на водния резервоар със суха кърпа.

Инструкции за грижи и техническо обслужване за вашия робот

За да поддържате робота в оптимална производителност, се уверете, че периодично извършвате следните дейности за основни грижи и техническо обслужване. В приложението Roomba® Home има допълнителни видеоклипове с инструкции. Ако забележите, че роботът събира по-малко отпадъци от пода, почистете контейнера, почистете филтъра и четките.

Част	Честота на обслужване	Честота на смяна*
Контейнер DustCompactor™	Изпразвайте контейнера според нуждите	–
Воден резервоар (само за Combo модели)	Изливайте водата след всяка задача	–
Филтър	Почиствайте веднъж в седмицата (два пъти в седмицата, ако имате домашен любимец)	На всеки 3 – 6 месеца
Четка за ъгли	Почиствайте на всеки 2 седмици или при необходимост	На всеки 3 – 6 месеца
Четка за различни повърхности	Почиствайте веднъж седмично	На всеки 6 – 12 месеца
Предно колелце	Почиствайте на всеки 2 седмици или при необходимост	–
Контакти за зареждане	Почиствайте на всеки 2 седмици или при необходимост	–
Сензори	Почиствайте веднъж месечно или при необходимост	–
Подложка за мокро почистване (само за Combo модели)	Почистване след мокро почистване	На всеки 3 – 6 месеца. Изхвърлете при битовите отпадъци, когато вече не можете да я използвате
Капак на четката	Проверявайте на всеки 6 месеца	Сменете, ако е износена или повредена

* Честотата на смяна може да варира. Частите трябва да се сменят, ако се появи видимо износване. Ако считате, че се нуждаете от резервна част, свържете се с отдела за обслужване на клиенти на iRobot за повече информация.

Почистване на четката за ъгли

Издърпайте, за да извадите четката за ъгли. Отстранете всякакви косми или отпадъци с помощта на четката за почистване, след което поставете отново четката за ъгли.

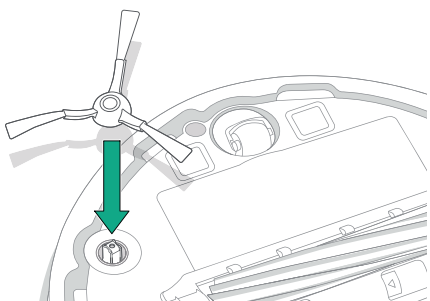

ВАЖНО: Препоръчва се да сменяте четката за ъгли на всеки 3 – 6 месеца за оптимален ефект от почистването.

BG

BG

Почистване на четката за различни повърхности

1 Натиснете бутоните за освобождаване на капака на четката и повдигнете, за да премахнете капака на четката.

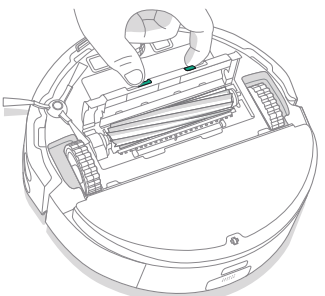

2 Свалете четката за различни повърхности.

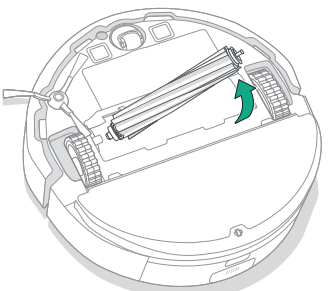

3 Отстранете космите и отпадъците от четката за почистване.

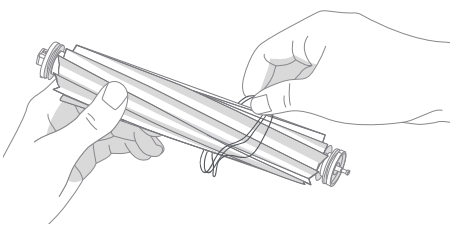

4 Поставете отново четката за различни повърхности и капака на четката в робота.

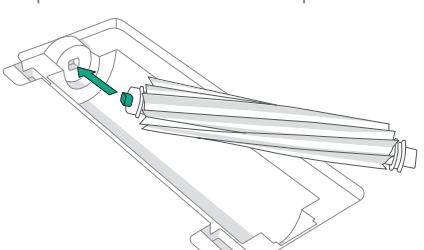

ЗАБЕЛЕЖКА: За инструкции за извършване на по-дълбоко почистване на четката за различни повърхности вижте **global.irobot.com**

ВАЖНО: Препоръчва се да сменяте основната четка на всеки 6 – 12 месеца за оптимален ефект от почистването.

Почистване на предното колелце

1 Издърпайте колелцето, за да го демонтирате.

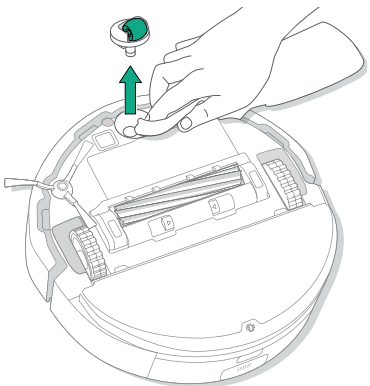

2 Отстранете космите и отпадъците от предното колелце и отвора на колелцето.

3 Поставете отново колелцето.

ВАЖНО: Ако предното колелце се задръсти с косми и отпадъци, това може да повреди подовата настилка. Ако колелцето не се върти свободно, след като сте го почистили, свържете се с отдела за обслужване на клиенти.

Почистване на контактите за зареждане и сензорите

Избършете контактите за зареждане и сензорите с чиста суха кърпа.

КОНТАКТИ ЗА ЗАРЕЖДАНЕ

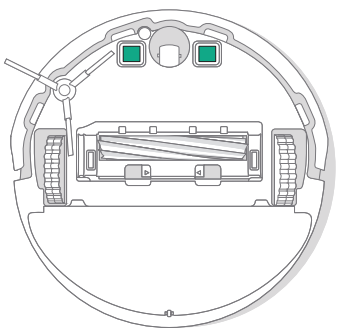

СЕНЗОРИ

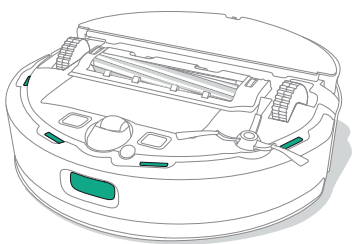

ВАЖНО: Не пръскайте с почистващ разтвор, перилни препарати или вода върху сензорите или отворите им.

BG

BG

Изпразване на контейнера DustCompactor™ и почистване на филтъра

1 Натиснете бутона за освобождаване на контейнера DustCompactor™ и извадете контейнера.

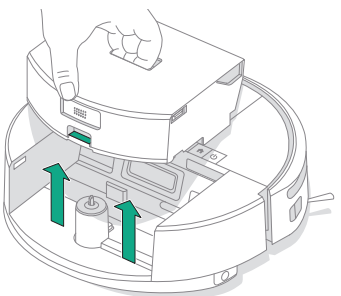

2 Уверете се, че контейнерът е изправен и над кошчето натиснете бутона за освобождаване, за да отворите контейнера.

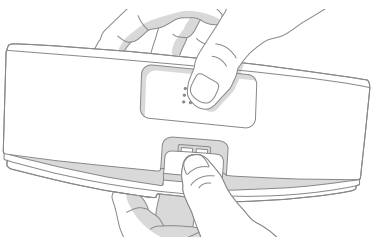

3 Изпразнете съдържанието в кошчето за боклук.

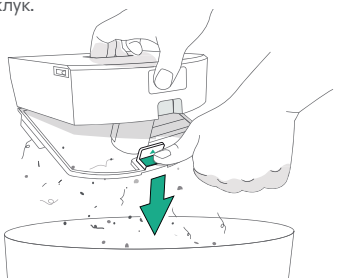

4 Извадете филтъра, като притиснете бутона и издърпате филтъра.

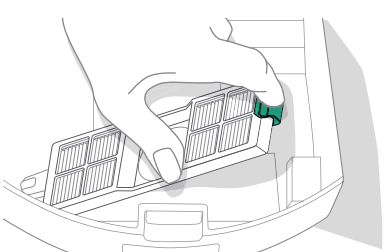

5 Отстранете отпадъците, като потупате филтъра по коша за отпадъци.

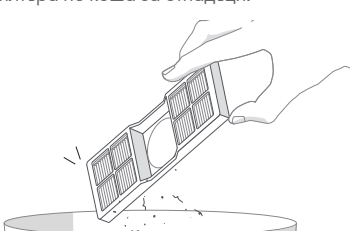

6 Избършете контейнера с чиста кърпа.

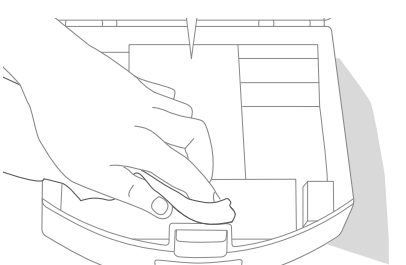

7 Поставете обратно филтъра.

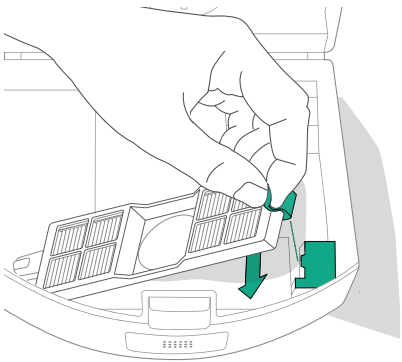

8 Затворете контейнера, като се уверите, че всички страни са заключени.

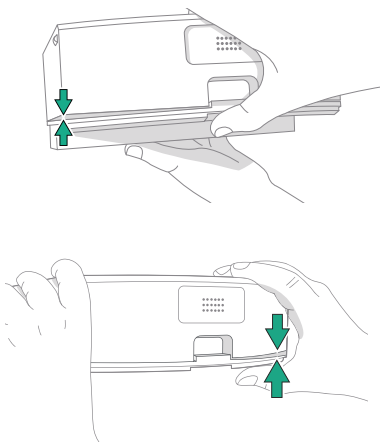

9 Поставете контейнера обратно в робота.

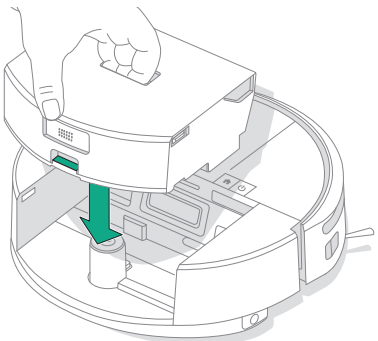

ВАЖНО: Натиснете всички хлабини по периметъра на капака. За оптимална работа е необходимо правилно уплътнение на контейнера.

BG

Почистване на водния резервоар (само за Combo модели)

1 Едновременно натиснете и задръжте двата бутона за освобождаване на водния резервоар, след което го издърпайте от дъното на прахосмукачката робот/мопа, както е показано на илюстрацията.

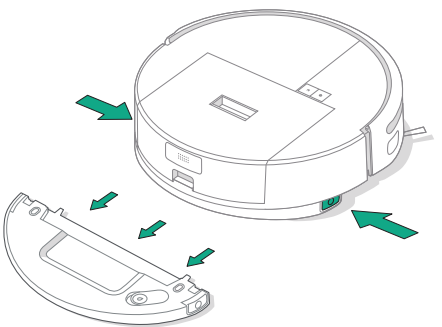

2 Изпразнете използваната вода и изплакнете с чиста вода.

3 Изсушете добре външната част на резервоара, преди да го поставите отново в робота

ЗАБЕЛЕЖКА: Ако използвате перилен препарат за почистване на резервоара, използвайте само препарат за съдове и не забравяйте да изплакнете обилно, преди да използвате отново робота. Препаратът може да повреди робота по време на работа

ЗАБЕЛЕЖКА: След мокро почистване веднага извадете водния резервоар, изпразнете останалата вода и почистете и подсушете подложката за мокро почистване, за да предотвратите задържането на миризми и мухъл.

Почистване на подложката за мокро почистване

Измийте старателно на ръка подложката за мокро почистване със студена вода и я оставете да изсъхне на въздух.

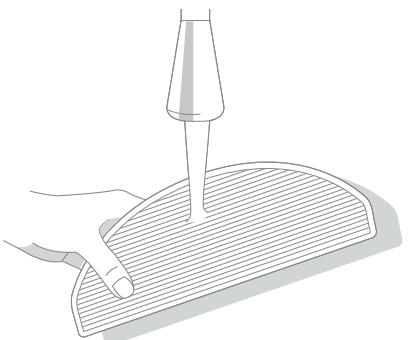

Инструкции за грижи и техническо обслужване на вашата станция

За да работи станцията оптимално, изпълнявайте процедурите на следващите страници.

Част	Честота на обслужване	Честота на смяна*
Контакти за зареждане	Почиствайте веднъж месечно	–
Прозорче на инфрачервения сензор	Почиствайте веднъж месечно	–

* Честотата на смяна може да варира. Частите трябва да се сменят, ако се появи видимо износване. Ако считате, че се нуждаете от резервна част, свържете се с отдела за обслужване на клиенти на iRobot за повече информация.

Почистване на контактите за зареждане и прозорчето на инфрачервения сензор

Проверете компонентите, за да се уверите, че няма отпадъци по тях. Забършете с чиста, суха кърпа.

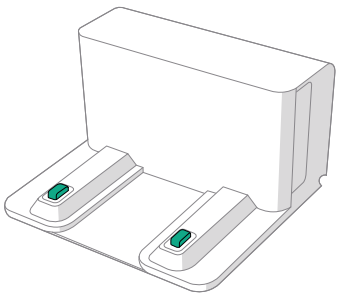

ВАЖНО: Не пръскайте с почистващ разтвор или вода върху сензорите или отворите им.

BG

BG

Отстраняване на неизправности

Отстраняване на неизправности с робота

Вашият робот ще ви предупреди, ако нещо не е наред, с гласово съобщение или звуков сигнал. Приложението Roomba® Home също така ще предоставя известия със стъпки за отстраняване на евентуални проблеми.

Ако не сте сигурни дали роботът е приключил, или е спрял на пауза, вижте приложението Roomba® Home, за да проверите състоянието му.

Фабрично нулиране

За фабрично нулиране натиснете ⌂ за 5 секунди и след това (в рамките на 5 секунди) натиснете ⌂ + ⏻ за 5 секунди.

БЕЗОПАСНОСТ И ДОСТАВКА НА БАТЕРИЯТА

⚠ **ПРЕДУПРЕЖДЕНИЕ:** Литиевойонните батерии и продуктите, които съдържат литиевойонни батерии, са предмет на строги ограничения при транспортиране. Ако трябва да изпратите този продукт за сервизно обслужване, пътуване или по друга причина, ТРЯБВА да следвате посочените по-долу инструкции за транспортиране.

- Преди транспортиране батерията ТРЯБВА да бъде изключена.
- Изключете батерията, като преместите робота от станцията и задържите натиснат бутона ⌂ в продължение на 10 секунди. Натиснете бронята в продължение на 10 секунди, като задържате бутона ⌂. Всички индикатори ще се изключат.
- Опаковайте робота добре за транспортиране.

Ако имате нужда от допълнителна помощ, посетете приложението Roomba® Home, свържете се с нашия отдел за обслужване на клиенти или посетете **global.irobot.com.**

Отстраняване на неизправности на станцията

Ако станцията не работи според очакванията, проверете приложението Roomba® Home за грешки.

Отдел за обслужване на клиенти на iRobot

България

Ако имате въпроси или коментари във връзка с прахосмукачката робот за сухо и мокро почистване Roomba Combo™, свържете се с iRobot, преди да се обърнете към търговец на дребно.

Като начало посетете **www.irobot.bg** за съвети за поддръжка, често задавани въпроси и информация за аксесоарите. Тази информация можете да намерите и в приложението iRobot Home. Ако се нуждаете от допълнителна помощ, обадете се на отдела за обслужване на клиенти на телефон **02/491 63 66.**

Работно време на отдела за обслужване на клиенти на iRobot в България

- От понеделник до петък, 9:30 – 17:30 ч.
- Събота и неделя - почивни дни

Извън САЩ и Канада

Посетете **global.irobot.com**, за да:

- научите повече за iRobot във Вашата държава;
- получите насоки и съвети за подобряване на ефективността на прахосмукачката робот за сухо и мокро почистване Roomba Combo™
- получите отговори на въпроси;
- откриете местния център за поддръжка

Имате нужда от допълнителна помощ? Ние сме тук, за да ви помогнем.

Изтеглете приложението Roomba® Home или посетете global.irobot.com за поддръжка на продукта или за връзка с местния център за поддръжка. Ако се нуждаете от допълнителна помощ в САЩ и Канада, обадете се на отдела за обслужване на клиенти в САЩ на телефон (877) 855-8593.

Информация за безопасност

Моля, вижте ръководството за безопасност, което е доставено с вашия робот, или посетете global.irobot.com

WC# 4857294 vA

Информация за нормативната уредба

Оторизиран вносител: „Цертус Меркатус БГ“
ЕООД тел.: 02 491 63 66 www.irobot.bg

Оторизиран сервиз: „България сервиз груп“ ООД
Национален телефон: 0700 10 218.
e-mail: order@bgs.bg
www.bgs.bg

iRobot
Robots That Make A Difference

ГАРАНЦИОННА КАРТА

Продавач .....

.....
/печат на продавача/

Купувач .....

.....
/подпис на купувача/

Дата на покупката: .....

Модел	
Сериен Номер	

Гаранционни срокове:
Роботизирана прахосмукачка „iRobot”- 24 месеца
Батерия на прахосмукачка „iRobot” – 6 месеца

Фирма „Цертус Меркатус БГ“ **ЕООД** ви дава гаранция за качеството на закупеното изделие, съгласно Закона за защита на потребителите и гаранционните условия на тази карта.
Независимо от търговската гаранция, продавачът отговаря за липсата на съответствие на потребителската стока с договора за продажба, съгласно чл.112 - 115 от ЗЗП.
Предоставената търговска гаранция не оказва влияние върху правата на потребителите, произтичащи от гаранцията по чл. 112 – 115 от Закона за защита на потребителите.

Тази гаранция е валидна за всички домакински уреди предлагани от “Цертус Меркатус БГ“**ЕООД** с търговска марка „iRobot” на територията на Република България.

ГАРАНЦИОННИ УСЛОВИЯ:

1. Гаранцията е валидна при:
1.1. Представяне на настоящата гаранционна карта - попълнена правилно в момента на закупуване на стоката и касова бележка, фактура или договор за закупуване на уреда.
1.2. Фабрични дефекти възникнали по вина на производителя (дефектен материал, грешна конструкция или некачествено производство).

2. Гаранцията не се отнася за:
2.1. Уреди, които се използват с професионална цел в търговската мрежа, обществени места и други подобни, различни от домакинството. Дефиницията потребителска (домашна) употреба, абсолютно изключва използването на продукта за извършването на търговска и/или професионална дейност, както използването му за каквито и да е цели освен домакинство. При всички случаи , ако уредът е закупен с фактура издадена на търговец по смисъла на Търговския закон или на името на юридическо лице, се счита че същият се използва за цели различни от потребителска (домашна) употреба.
2.2 Консумативи: четки, филтри, подвижни части от каучук. Консумативите са свободно продаваеми.

3. Гаранционната отговорност изпълнявана от „България сервиз груп“ ООД се изключва в следните случаи:
3.1. Ако е направен опит за отстраняване на дефекта от неоторизирани лица.
3.2. При несъответствие между данните в гаранционната карта и изделието, както и при липса на сериен номер върху изделието.
3.3. При повреди от външен характер, като токови удари, нестандартни захранващи напрежения, природни бедствия или други причини извън контрола на вносителя.
3.4. Ако уреда е подложен на действието на агресивна среда - удар, падане, натиск и т.н.
3.5. При предизвикан термичен шок върху уреда.
3.6. При неспазване инструкциите за експлоатация и неправилна поддръжка. Инструкцията за експлоатация и поддръжка на български език е приложена към уреда.
3. 7 При неправилно или некоректно попълнена, с нечетлив сериен номер или такава със следи от интервенция гаранционна карта и при липса или нарушена заводска табелка с данни на уреда.
3.8 При дефекти в следствие на неправилен транспорт.

4. Изисквания при гаранционно сервизно обслужване:
4.1. По време на престой на изделието в сервиза не тече гаранционен срок.
4.2. В случай на необходимост от подмяна на резервна част, подменената такава става собственост на сервиза.
4.3. За подмяна на уреда с нов се изисква специален протокол издаден от Централен сервиз, със становище, че уредът не подлежи на ремонт и документ за покупката-фактура (касова бележка) и гаранционна карта.

Цертус Меркатус БГ ЕООД
Ул. Апостол Карамитев No 2, вх. В, ап. 7
Дианабад – София, 1172 България
тел: + 359 2 4916366
Email: bg.info@certus-mercatus.com

Чл. 112. (1) При несъответствие на потребителската стока с договора за продажба потребителят има право да предяви рекламация, като поиска от продавача да приведе стоката в съответствие с договора за продажба. В този случай потребителят може да избира между извършване на ремонт на стоката или замяната й с нова, освен ако това е невъзможно или избраният от него начин за обезщетение е непропорционален в сравнение с другия.

(2) Смята се, че даден начин за обезщетяване на потребителя е непропорционален, ако неговото използване налага разходи на продавача, които в сравнение с другия начин на обезщетяване са неразумни, като се вземат предвид:

1. стойността на потребителската стока, ако нямаше липса на несъответствие;
2. значимостта на несъответствието;
3. възможността да се предложи на потребителя друг начин на обезщетяване,

който не е свързан със значителни неудобства за него.
Чл. 113. (1) (Нова - ДВ, бр. 18 от 2011 г.) Когато потребителската стока не съответства на договора за продажба, продавачът е длъжен да я приведе в съответствие с договора за продажба.
(2) (Предишна ал. 1 - ДВ, бр. 18 от 2011 г.) Привеждането на потребителската стока в съответствие с договора за продажба трябва да се извърши в рамките на един месец, считано от предявяването на рекламацията от потребителя.
(3) (Предишна ал. 2, изм. - ДВ, бр. 18 от 2011 г.) След изтичането на срока по ал. 2 потребителят има право да развали договора и да му бъде възстановена заплатената сума или да иска намаляване на цената на потребителската стока съгласно чл. 114.
(4) (Предишна ал. 3 - ДВ, бр. 18 от 2011 г.) Привеждането на потребителската стока в съответствие с договора за продажба е безплатно за потребителя. Той не дължи разходи за експедиране на потребителската стока или за материали и труд, свързани с ремонта й, и не трябва да понася значителни неудобства.
(5) (Предишна ал. 4 - ДВ, бр. 18 от 2011 г.) Потребителят може да иска и обезщетение за претърпените вследствие на несъответствието вреди.
Чл. 114. (1) При несъответствие на потребителската стока с договора за продажба и когато потребителят не е удовлетворен от решаването на рекламацията по **чл. 113**, той има право на избор между една от следните възможности:
1. разваляне на договора и възстановяване на заплатената от него сума;
2. намаляване на цената.
(2) Потребителят не може да претендира за възстановяване на заплатената сума или за намаляване цената на стоката, когато търговецът се съгласи да бъде извършена замяна на потребителската стока с нова или да се поправи стоката в рамките
42
на един месец от предявяване на рекламацията от потребителя.
(3) (Нова - ДВ, бр. 61 от 2014 г., в сила от 25.07.2014 г.) Търговецът е длъжен да удовлетвори искане за разваляне на договора и да възстанови заплатената от потребителя сума, когато след като е удовлетворил три рекламации на потребителя чрез извършване на ремонт на една и съща стока, в рамките на срока на гаранцията по
чл. 115, е налице следваща поява на несъответствие на стоката с договора за продажба.
(4) (Предишна ал. 3 - ДВ, бр. 61 от 2014 г., в сила от 25.07.2014 г.) Потребителят не може да претендира за разваляне на договора, ако несъответствието на потребителската стока с договора е незначително.
Чл. 115. (1) Потребителят може да упражни правото си по този раздел в срок до две години, считано от доставянето на потребителската стока.
(2) Срокът по ал. 1 спира да тече през времето, необходимо за поправката или замяната на потребителската стока или за постигане на споразумение между продавача и потребителя за решаване на спора.
(3) Упражняването на правото на потребителя по ал. 1 не е обвързано с никакъв друг срок за предявяване на иск, различен от срока по ал. 1.

BG

©2025 iRobot Corporation, 8 Crosby Drive, Bedford, MA 01730 САЩ. Всички права запазени. iRobot, Roomba, DustCompactor и Roomba Combo са регистрирани търговски марки на iRobot Corporation. Wi-Fi и логото Wi-Fi са регистрирани търговски марки на Wi-Fi Alliance. Apple и App Store са търговски марки на Apple, Inc., регистрирана в САЩ и други държави. Google Play е търговска марка на Google LLC.

Roomba® 205 DustCompactor™

Vac | Combo Robot

Kullanıcı Kılavuzu

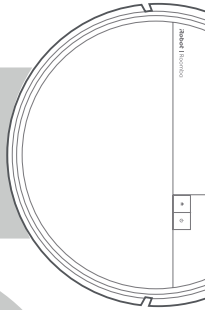

iRobot

Başlarken

TR

1 Kameradan koruyucu filmi ve tamponun arkasındaki köpük dolguları çıkarın

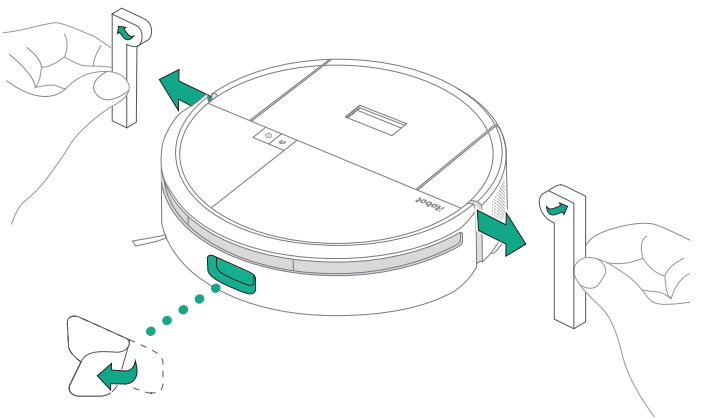

2 İstasyonu sert zemin üzerine yerleştirin

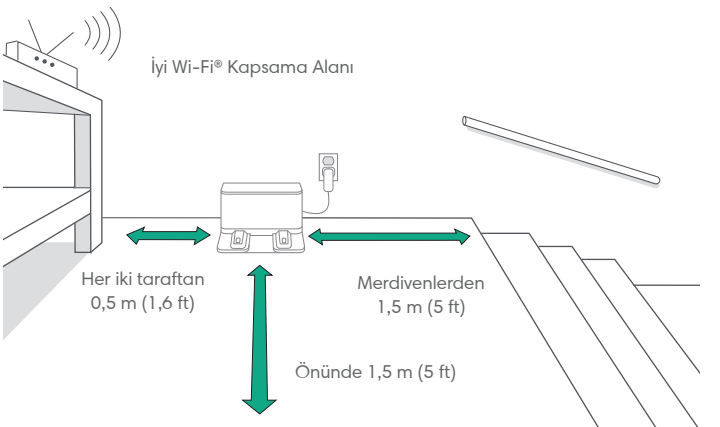

NOT: Doğrudan güneş ışığına maruz bırakmayın. İstasyona yerleşme performansını artırmak için istasyonun etrafındaki alanın dağınık olmadığından emin olun.

UYARI: Robotunuzun merdivenden düşme riskini önlemek için istasyonunuzun merdivenlerden en az 1,5 metre (5 fit) uzağa yerleştirildiğinden emin olun.

3 İstasyonun fişini takın

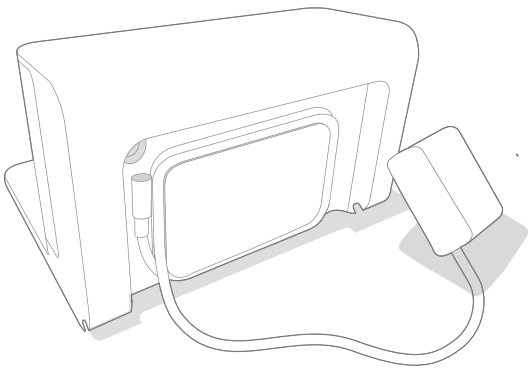

Güç kablosunu duvar prizine takın. Robot gezerken robotu engellememesi için kabloyu arka kısma sarın.

4 Kenar Süpürme Fırçasını takın

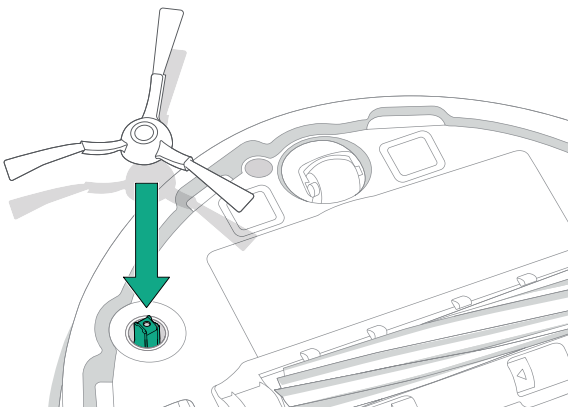

Kenar süpürme fırçasını hizalayın ve tık sesini duyana kadar aşağı doğru bastırın.

TR

TR

5 Robotu uyandırın

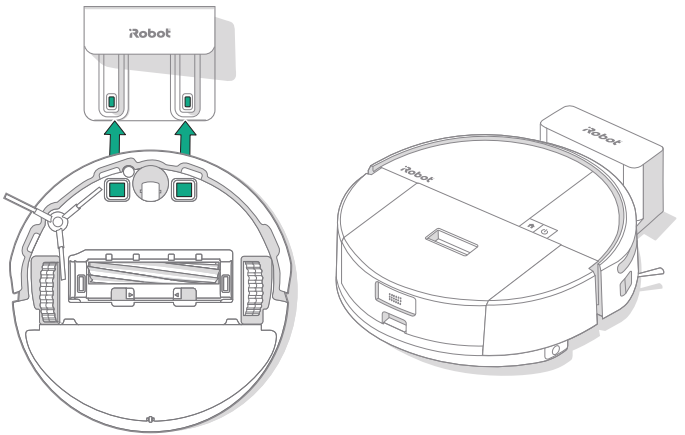

Robotunuzu istasyonun önüne yerleştirin, ardından metal şarj temas noktalarını hizalayarak robotu istasyona doğru kaydırın. Birkaç dakika sonra, bir sesle size uyandığı bildirilir.

NOT: Robotunuz kısmen şarj edilmiş olarak gelir ancak ilk temizlemeye başlamadan önce robotu 4 saat şarj etmenizi öneririz.

6 Roomba® Home Uygulamasını indirin

Mobil cihazınızdaki kamerayla QR kodunu tarayın veya uygulama mağazanızda Roomba® Home Uygulamasını bulun. Uygulama, robotunuzu kurma adımlarında size yol gösterecektir. Robotunuz uygulamada kurulduktan sonra şunları yapabileceksiniz:

- Ne zaman, nerede ve nasıl temizlik yapacağınızı kontrol etme
- Otomatik temizleme programları oluşturma
- Özel temizlik tercihlerini ayarlama
- Dijital özelliklerin kilidini açma
- İpuçlarına, püf noktalarına ve sık sorulan soruların yanıtlarına erişme

Download on the App Store

GET IT ON Google Play

ÖNEMLİ: Robotunuzu kullanmadan önce ekteki güvenlik bilgileri kılavuzunu okuyun.

Roomba® 205 DustCompactor™ Robotunuz hakkında

TR

Üstten Görünüm

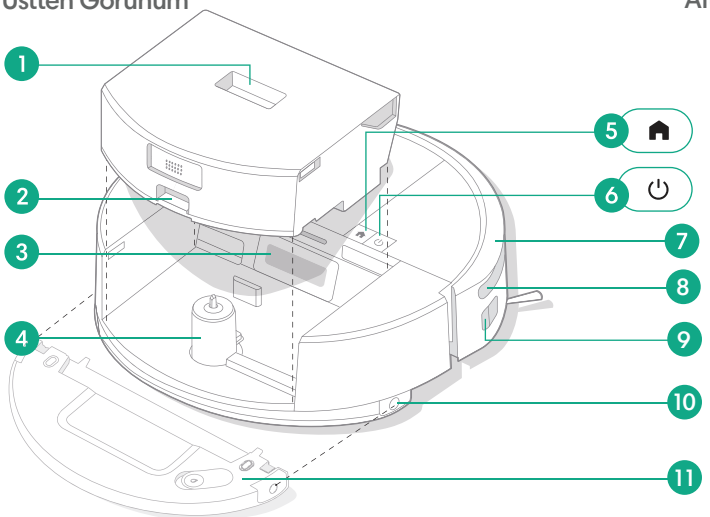

Alttan Görünüm

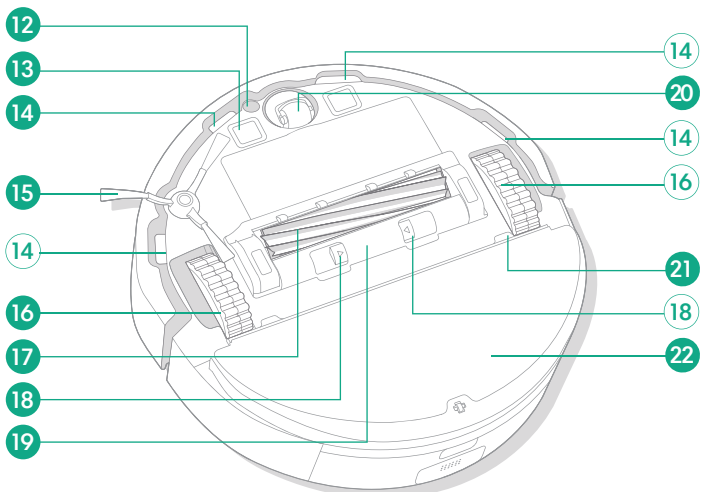

1 Hazne Çıkarma Düğmesi
2 Hazne Kapağı Çıkarma Düğmesi
3 Hazne Girişi
4 Kol Kontrolü
5 Home Düğmesi
6 Güç Düğmesi
7 Tampon
8 ClearView™ LiDAR
9 Kenar Kızılötesi Sensörü
10 Su Deposu Çıkarma Düğmesi (yalnızca Combo modellerinde)
11 Su Deposu (yalnızca Combo modellerinde)
12 Halı Sensörü (yalnızca Combo modellerinde)
13 Şarj Temas Noktaları
14 Eşik Sensörleri
15 Kenar Süpürme Fırçası
16 Tekerlekler
17 Çoklu Yüzey Fırçası
18 Fırça Kapağı Açma Mandalı
19 Fırça Kapağı
20 Küçük Tekerlek
21 Başlık Plakası Eklentisi (yalnızca Combo modellerinde)
22 Paspas Başlığı (yalnızca Combo modellerinde)

TR

Roomba® 205 DustCompactor™ Robotunuz hakkında

DustCompactor™ Haznesi

Su Deposu
(yalnızca Combo modellerinde)

İstasyon
(Duvara yaslayın)

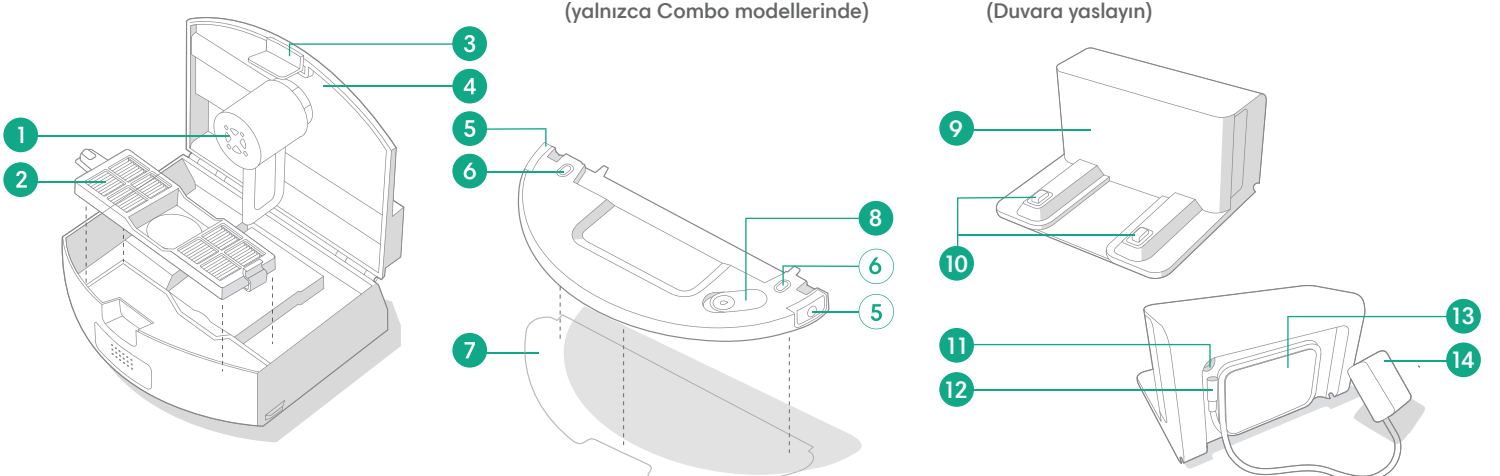

DustCompactor™ Haznesi

1 Sıkıştırma Kolu
2 Filtre
3 Hazne Kapağı Çıkarma Düğmesi
4 Hazne Kapağı

Su Deposu

5 Su Deposu Çıkarma Düğmesi
6 Elektrot Plakaları
7 Paspas Başlığı
8 Su Deposu Kapağı

İstasyon

9 Kızılötesi Işın Penceresi
10 Şarj Temas Noktaları
11 Güç Girişi
12 Kablo Aparatı
13 Kablo Yuvası
14 Fiş

NOT: Su deposu, kalite incelemesi nedeniyle az miktarda kalıntı su içerebilir. Bu normaldir.

NOT: DustCompactor™ Haznesi hem süpürme modu hem de süpürme ve paspas modu için takılmalıdır, aksi takdirde süpürme-paspas özelliği açılamaz.

Şarj Etme

Güç Simgesi Göstergesi

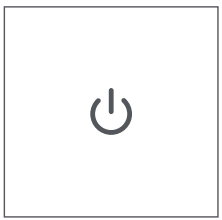

GÜÇ Düğmesi

Beyaz: Tam şarjlı ve bağlı
Yanıp Sönen Beyaz Işık: Şarj etmek için istasyona geri dönüyor
Titreşimli Beyaz Işık: Şarj oluyor (batarya zayıf) Kullanıcı bir görevi başlatmaya çalışırsa düğmeler Kırmızı renkte YANIP SÖNER ve kullanıcılara cihazın düşük batarya nedeniyle başlatılamadığını belirten bir ses çalar.
Yanıp Sönen Kırmızı Işık: Düşük batarya seviyesi/Hata

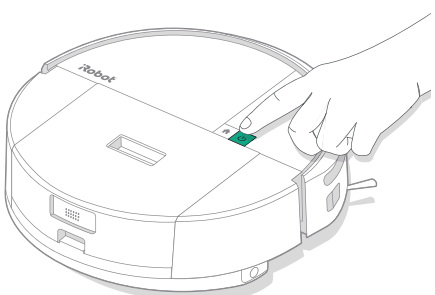

Temizleme sırasında şarj etme

Robotunuz şarj olması gerektiğinde istasyona geri dönecektir. Yeteri kadar şarj edildikten sonra temizlemeye bıraktığı yerden devam eder.

Bekleme modu

Robotunuz, istasyondayken az miktarda güç kullanır. 10 saniye boyunca ⌂ düğmesine basarak kullanılmadığı zamanlarda daha da düşük güç durumuna alabilirsiniz. Düşük güç modundan çıkmak için ⏻ düğmesine kısa süreyle basın.

Robotunuzu saklama

Robotunuzu uzun süre kullanmadan saklayacaksanız istasyondan çıkarıp ⏻ düğmesine 10 saniye basılı tutarak kapatın. Serin ve kuru bir yerde saklayın.

TR

Temizleme

TR

Düğme Kontrolleri

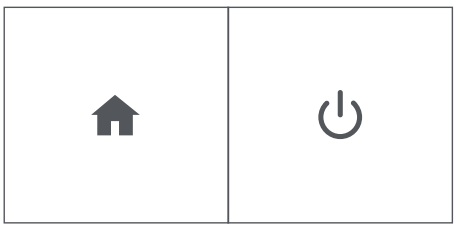

HOME düğmesi: Robotu ana konuma göndermek için dokunun
Çalışırken duraklatmak için bu düğmeye basın
Duraklatıldığında istasyona göndermek için bu düğmeye basın
İstasyona yerleşme sırasında durdurmak için bu düğmeye basın

GÜÇ düğmesi: İşi Başlatmak/Duraklatmak/Devam Ettirmek için dokunun
Açmak için 3 saniye basılı tutun
Kapatmak için 10 saniye basılı tutun

Temizleme Biçimi

Robotunuz, evinizi düzenli sıralar halinde otomatik olarak keşfeder ve temizler. Temizleme rutini sonunda ve yeniden şarj edilmesi gerektiğinde istasyona geri döner.

İpuçları:
- Temizlemeden önce zeminde dağınıklığa yol açan nesneleri kaldırın.
- Yerlerin her zaman temiz kalması için robotunuzu düzenli olarak kullanın.

Robotunuz, istasyonun dışında 90 dakika etkin olmadan kaldığında temizlemeyi otomatik olarak sonlandırır. Robotun işini bitirdiğinden veya duraklatıldığından emin değilseniz durumunu kontrol etmek için **Roomba® Home Uygulamasını** ziyaret edin.

Bölgesel temizlik

Belirli bir alanda bölgesel temizlik yaptırmak için ⏻ düğmesine dokunun.
Bölgesel temizlik tamamlandıktan sonra robotunuz işi sonlandırır.
Robotu istasyona geri göndermek için ⌂ düğmesine basın.

NOT: Temizlik kontrolü için Roomba® Home Uygulamasının kullanılması kesinlikle tavsiye edilir. Mobil uygulama belirli odaları temizlemek, temizlik rutinlerini ayarlamak ve otomasyonlar/programlar oluşturmak için kullanılabilir.

NOT: Roomba robotlar genellikle süpürme için çoğu zemin tipinde kullanıma uygun şekilde tasarlanmıştır. Döşeme ve/veya döşeme altında su hasarı olasılığı nedeniyle yalıtımsız sert ahşap zeminlerde ve belirli laminant/vinil ahşaplarda paspas işlevlerinin kullanılmasını önermiyoruz. Daha fazla bilgi için lütfen global.irobot.com adresini ziyaret edin.

Yalnızca Süpürme

1 DustCompactor™ Haznesi doluysa temizliğe başlamadan önce hazneyi boşaltın.

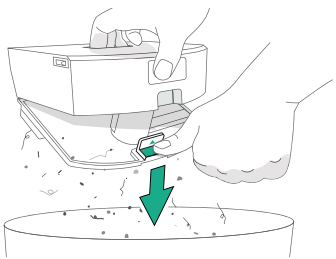

2 Su deposunu ve paspas başlığını, robotun her iki yanındaki depo çıkarma düğmelerine basarak çıkarın.

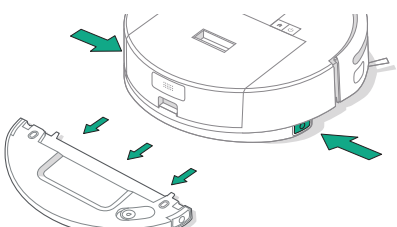

3 Temizliğe başlamak için robotu istasyona geri yerleştirin ve uygulamayı kullanın veya ⏻ düğmesine basın.

> **ÖNEMLİ:** DustCompactor™ haznesinin düzenli olarak temizlenmesi kir birikmesini engelleyebilir. Aksi takdirde, süpürme-paspas performansı kötüleşebilir.

Süpürme ve Paspaslama

(yalnızca Combo modellerinde)

Su deposu ve paspas başlığı takılıyken robotunuz aynı anda hem süpürme hem de paspaslama yapabilir.

Su deposu ve paspas başlığı takıldığında, robotunuz süpürme ve paspaslama veya yalnızca paspaslama yapılan temizleme modunda halılardan otomatik olarak uzak durur.

> **ÖNEMLİ:** Sıcak su, deterjan veya dezenfektan gibi sıvılar robota zarar verebileceğinden bunları eklemeyin. **global.irobot.com** adresindeki destek sitemizde belirtildiği gibi yalnızca soğuk su veya iRobot onaylı temizlik solüsyonunu kullanın.
>
> Paspaslama ve süpürme temizliğiniz tamamlandıktan sonra su deposunu boşalttığınızdan ve paspas başlığını değiştirdiğinizden emin olun.

1 Paspas başlığını su deposunun yuvası boyunca kaydırın ve başlığı cırt cırtlı bölüme iyice sabitleyin.

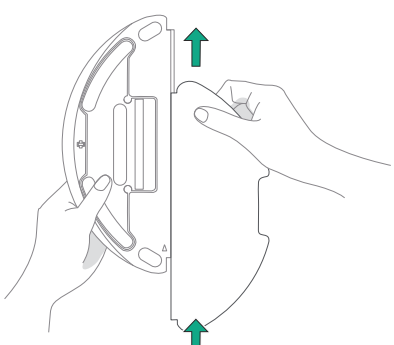

TR

TR

2 Depo kapağını açarak depoya su doldurun ve doldurduktan sonra kapağı tekrar kapatın.

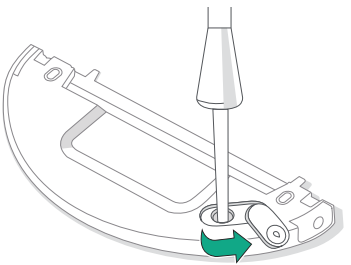

DİKKAT: Su deposunu durulamayın veya suyun içine daldırmayın. Korozyonu ve hasarı önlemek için su deposunda deterjan, dezenfektan, katı temizleyici veya diğer temizlik ürünlerini kullanmayın.

DİKKAT: Su deposuna sıcak su eklemeyin. Aksi takdirde su deposu deforme olabilir.

3 Su deposunu yeniden takın. Su deposunu yerine oturtup tık sesini duyana kadar yatay biçimde robotun alt kısmına kaydırın.

NOT: Bir işin ortasındayken robotunuzun suyu biterse duraklatmak için ⏻ düğmesine dokunun veya mobil uygulamada DURAKLAT düğmesine basın. Depoyu çıkarın, su ekleyin ve depoyu yeniden takın. Devam ettirmek için ⏻ düğmesine veya uygulamada DEVAM ETTİR düğmesine basın.

4 Robotu tekrar istasyona yerleştirin ve temizliğe başlamak için uygulamayı veya ⏻ düğmesini kullanın.

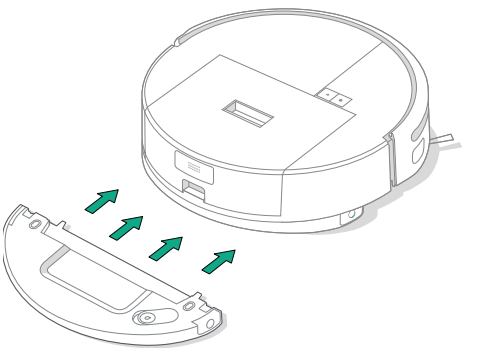

NOT: Kullanmadan önce, su deposunun elektrot plakalarını kuru bir bezle silerek temizleyin.

Robotunuzun temizliği ve bakımı

Robotunuzu optimum performansta tutmak için düzenli olarak aşağıdaki temel temizlik ve bakım işlemlerini gerçekleştirdiğinizden emin olun. Roomba® Home Uygulamasında ek öğretici videolar yer almaktadır. Robotunuzun zemininizi yeterince temizlemediğini fark ederseniz hazneyi boşaltıp filtreyi ve fırçaları temizleyin.

Parça	Bakım Sıklığı	Değiştirme Sıklığı*
DustCompactor™ haznesi	Gerekli durumlarda hazneyi boşaltın	-
Su deposu (yalnızca Combo modellerinde)	Her işten sonra boşaltın	-
Filtre	Haftada bir (evcil hayvanınız varsa haftada iki) temizleyin	3-6 ayda bir
Kenar süpürme fırçası	Her 2 haftada bir veya gerektiğinde temizleyin	3-6 ayda bir
Çoklu yüzey fırçası	Haftada bir temizleyin	6-12 ayda bir
Ön küçük tekerlek	Her 2 haftada bir veya gerektiğinde temizleyin	-
Şarj temas noktaları	Her 2 haftada bir veya gerektiğinde temizleyin	-
Sensörler	Ayda bir kez veya gerektiğinde temizleyin	-
Paspas başlığı (yalnızca Combo modellerinde)	Paspaslama işleminden sonra temizleyin	3-6 ayda bir. Artık kullanılamıyorsa evsel atıklarla atın
Fırça kapağı	6 ayda bir kontrol edin	Aşınmış veya hasar görmüşse değiştirin

* Değiştirme sıklığı değişiklik gösterebilir. Görünür aşınma varsa parça değiştirilmelidir. Yedek parça ihtiyacınız olduğunu düşünüyorsanız daha fazla bilgi edinmek için lütfen iRobot Müşteri Hizmetleri ile iletişim kurun.

Kenar Süpürme Fırçasını Temizleme

Kenar süpürme fırçasını çıkarmak için çekin. Temizleme fırçasını kullanarak tüm saçları veya kirleri temizleyin, ardından kenar süpürme fırçasını yeniden takın.

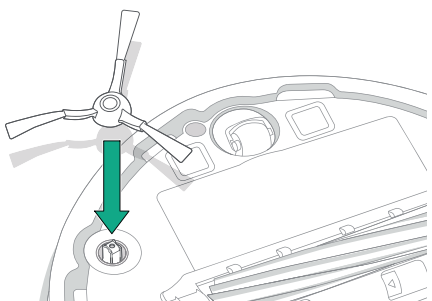

ÖNEMLİ: En iyi temizlik etkisi için kenar süpürme fırçasının her 3-6 ayda bir değiştirilmesi önerilir.

TR

TR

Çoklu Yüzey Fırçasını Temizleme

1 Fırça kapağını çıkarmak için fırça kapağı açma mandallarına basın ve kaldırın.

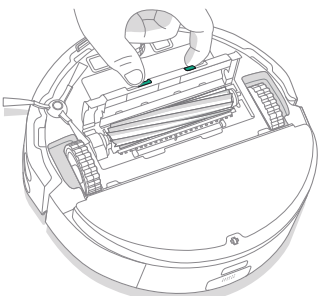

2 Çoklu yüzey fırçasını çıkarın.

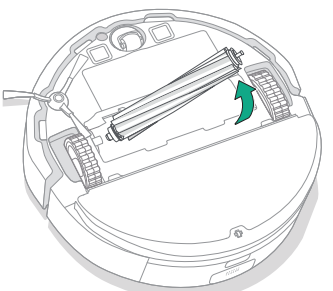

3 Fırçadaki tüm saçları ve kirleri temizleyin.

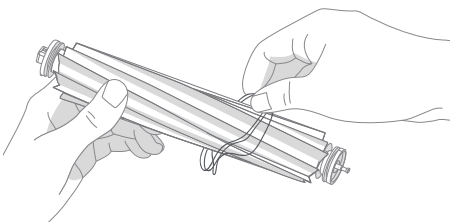

4 Çoklu yüzey fırçası ve fırça kapağını robota yeniden takın.

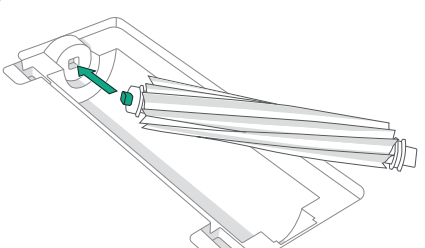

NOT: Çoklu yüzey fırçasının daha derinlemesine temizlenmesiyle ilgili talimatlar için **global.irobot.com** adresini ziyaret edin.

ÖNEMLİ: İdeal temizlik etkisi için ana fırçanın her 6-12 ayda bir değiştirilmesi önerilir.

Ön Küçük Tekerleği Temizleme

1 Küçük tekerleği yukarı çekerek çıkarın.

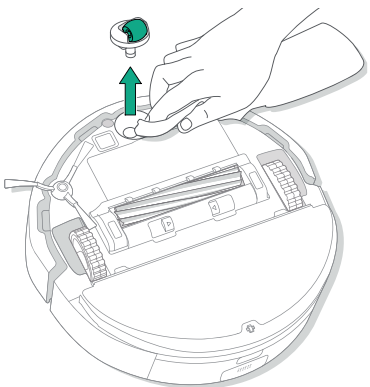

2 Ön küçük tekerlekteki ve küçük tekerlek boşluğundaki saçları ve kirleri temizleyin.

3 Küçük tekerleği yeniden takın.

ÖNEMLİ: Ön tekerlek saç ve kir tarafından engellendiğinde zemine zarar verebilir. Tekerlek temizlendikten sonra serbest şekilde hareket etmiyorsa lütfen Müşteri Hizmetleri ile iletişim kurun.

Şarj Temas Noktalarını ve Sensörleri Temizleme

Şarj temas noktalarını ve sensörleri temiz, kuru bir bezle veya hafif nemlendirilmiş melamin köpükle silin.

ŞARJ TEMAS NOKTALARI

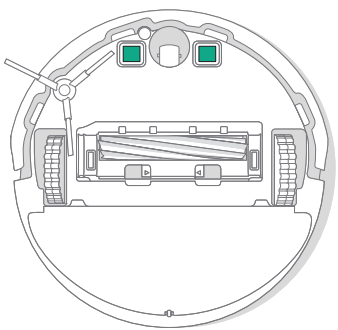

SENSÖRLER

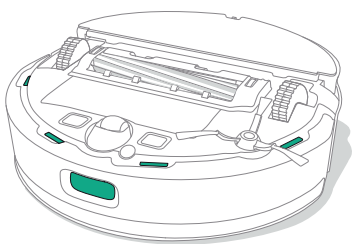

ÖNEMLİ: Sensörlere veya sensör gözlerine temizleme solüsyonu, deterjan ya da su püskürtmeyin.

TR

TR

DustCompactor™ Haznesini Boşaltma ve Filtreyi Temizleme

1 DustCompactor™ haznesini çıkarma düğmesine basarak hazneyi çıkarın.

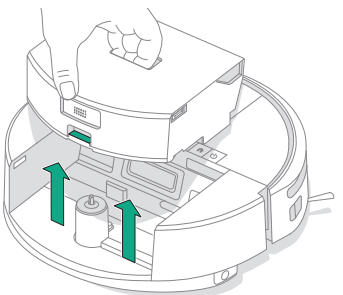

2 Haznenin dik olduğundan emin olun ve haznenin açılması için çıkarma tırnağını itin.

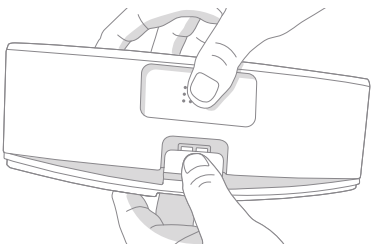

3 İçindekileri çöpe boşaltın.

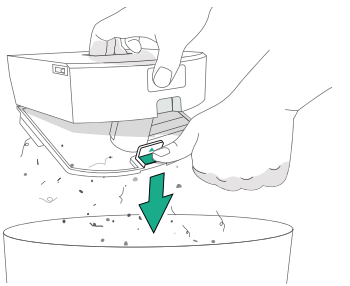

4 Tırnağa bastırın ve filtreyi dışarı çekerek çıkarın.

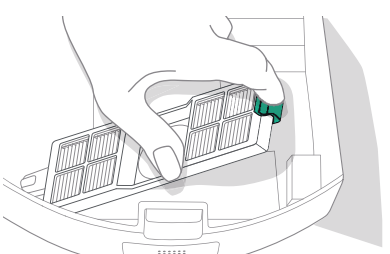

5 Filtreyi çöp kovanıza hafifçe vurarak kirin düşmesini sağlayın.

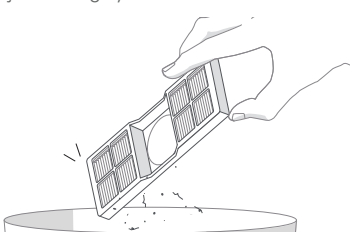

6 Hazneyi temiz bir bezle silin.

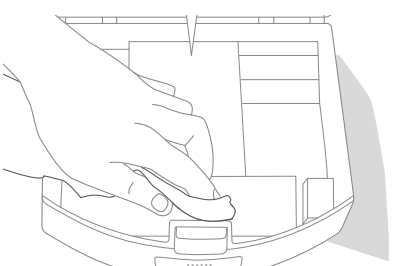

7 Filtreyi yeniden takın.

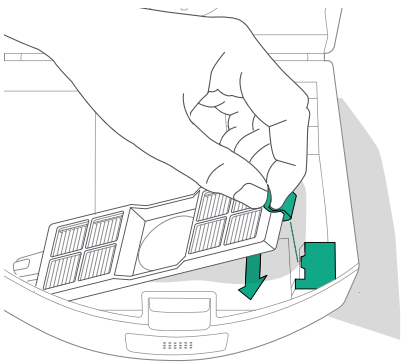

8 Mandalı kapatarak ve tüm kenarların sızdırmaz hale geldiğinden emin olarak hazneyi sıkıca kapatın

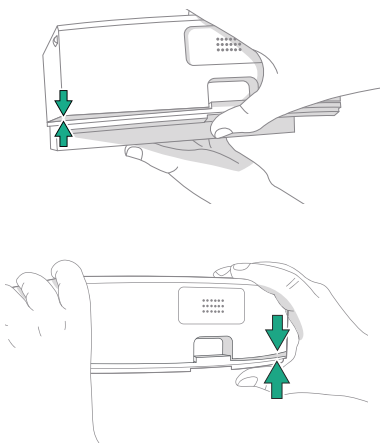

9 Hazneyi robota geri takın.

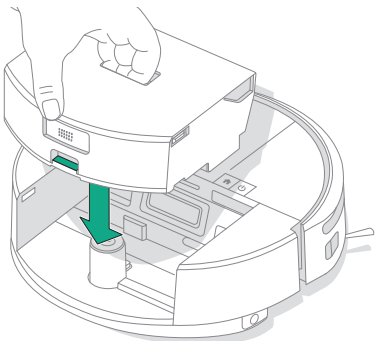

ÖNEMLİ: Kapak çevresindeki tüm boşlukların iyice kapatıldığından emin olun. İdeal çalışma için haznede uygun sızdırmazlığın sağlanması gerekir.

TR

Su deposunun temizlenmesi (yalnızca Combo modellerinde)

1 Her iki su deposu çıkarma düğmesine aynı anda bastırıp basılı tutun, ardından gösterildiği gibi süpürme-paspaslama tabanından dışarı doğru kaydırın.

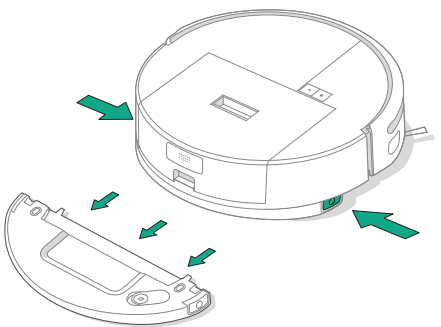

2 Eski suyu boşaltın, temiz suyla durulayın.

3 Depoyu robota yeniden takmadan önce deponun dışını kurutun

NOT: Depoyu temizlemek için deterjan kullanıyorsanız yalnızca bulaşık deterjanı kullanın ve robotta tekrar kullanmadan önce iyice duruladığınızdan emin olun. Deterjan, çalışma sırasında robota zarar verebilir

NOT: Paspas işleminden sonra su deposunu hemen çıkarın, kalan suyu boşaltın, kalıcı koku ve küf oluşumunu önlemek için paspas başlığını temizleyip kurulayın.

Paspas başlığını temizleme

Paspas başlığını soğuk suyla iyice yıkayın ve kurumaya bırakın.

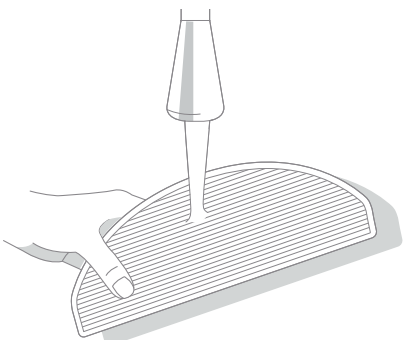

İstasyonunuzun temizliği ve bakımı

İstasyonunuzun ideal seviyede performans göstermesi için aşağıdaki sayfalarda yer alan prosedürleri gerçekleştirin.

Parça	Bakım Sıklığı	Değiştirme Sıklığı*
Şarj temas noktaları	Ayda bir temizleyin	-
Kızılötesi ışın penceresi	Ayda bir temizleyin	-

* Değiştirme sıklığı değişiklik gösterebilir. Görünür aşınma varsa parça değiştirilmelidir. Yedek parça ihtiyacınız olduğunu düşünüyorsanız daha fazla bilgi edinmek için lütfen iRobot Müşteri Hizmetleri ile iletişim kurun.

Şarj temas noktalarını ve kızılötesi ışın penceresini temizleme

Bileşenleri inceleyerek temiz olduklarından emin olun. Temiz ve kuru bir bezle silin.

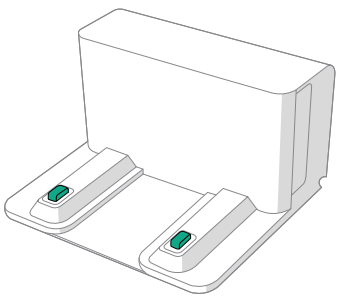

ÖNEMLİ: Sensörlere veya sensör gözlerine temizleme solüsyonu ya da su püskürtmeyin.

TR

TR

Sorun Giderme

Robotunuzdaki sorunları giderme

Robotunuz bir sorun olduğunda sesli duyuru veya sesli uyarıyla sizi uyarır. Roomba® Home Uygulaması, sorun giderme adımlarıyla ilgili bildirimler de gönderir.

Robotun işini bitirdiğinden veya duraklatıldığından emin değilseniz durumunu kontrol etmek için Roomba® Home uygulamasına bakın.

Fabrika Ayarlarına Sıfırlama

Fabrika ayarlarına sıfırlamak için düğmesine 5 saniye boyunca basın, ardından (5 saniye içinde) 5 saniye boyunca + düğmelerine basın.

BATARYA GÜVENLİĞİ VE NAKLİYE

UYARI: Lityum iyon bataryalar ve lityum iyon batarya içeren ürünler, katı nakliye düzenlemelerine tabidir. Bu ürünü bakım, seyahat veya başka bir nedenle kargoya vermeniz gerekirse aşağıdaki kargo talimatlarına UYMANIZ GEREKİR.

- Ürün kargoya verilmeden önce batarya KAPATILMALIDIR.
- Robotu istasyonundan çıkarıp düğmesini 10 saniye basılı tutarak bataryayı kapatın. düğmesini basılı tutarken tampona 10 saniye boyunca basın. Tüm göstergeler kapanır.
- Kargo için robotu güvenli bir şekilde paketleyin.

Daha fazla yardıma ihtiyacınız olursa lütfen Roomba® Home uygulamasına gidin, Müşteri Hizmetleri ekibimizle iletişime geçin veya **global.irobot.com** adresini ziyaret edin.

İstasyonunuzdaki sorunları giderme

İstasyon beklendiği gibi çalışmıyorsa Roomba® Home uygulamasında hata olup olmadığını kontrol edin.

iRobot® Müşteri Hizmetleri

Roomba'nız hakkında herhangi bir sorunuz ya da yorumunuz varsa lütfen bir bayi ile temas kurmadan önce iRobot ile iletişime geçin.

İthalatçı:
Certus Mercatus Dış Tic. A.Ş
Küçükbakkalköy Mah, Dudullu Cad. 23-25, R2 Blok D:177 34758
Ataşehir / İstanbul
Tel: 0216 504 15 44
E-posta: info.tr@certus-mercatus.com

Üretici:
iRobot
8 Crosby Drive
Bedford, MA 01730
Phone: 781.430.3000

Daha fazla yardıma mı ihtiyacınız var? Yardım etmek için buradayız.

Roomba® Home Uygulamasını indirin veya ürün desteği için global.irobot.com adresini ziyaret edin ya da yerel destek merkezinizle iletişime geçin. Daha fazla yardıma ihtiyaç duyarsanız ABD ve Kanada bölgeleri için (877) 855-8593 numaralı telefondan Müşteri Hizmetleri ekibini arayın.

Güvenlik Bilgileri

Lütfen robotunuzla birlikte gönderilen güvenlik kılavuzuna bakın veya global.irobot.com adresini ziyaret edin

WC# 4857305 vA

GARANTİ BELGESİ

GARANTİNİN GEÇERLİLİK KOŞULLARI VE KAPSAMI

1 – Garanti süresi İKİ YIL olup garantiden yararlanmak için GARANTİ BELGESİNİN ibrazı şart olduğundan, iş bu Garanti Belgesi garanti süresince saklanmalıdır.
2 – Garanti belgesi üzerinde herhangi bir tahribat yapıldığında cihazın üzerindeki orijinal seri numarası kaldırıldığında yada tahrip edildiğinin tespitinde garanti geçersiz kılınır.
3 – Cihazın montajının veya tamirinin firmamızın yetkili servislerinin haricinde yapıldığının yada cihazın açıldığının tespiti halinde garanti geçersiz olacaktır.
4 – Firmamız tarafından verilen GARANTİ söz konusu cihazın amaçları dışında veya anormal şartlarda kullanılmasından doğacak arızalarının giderilmesini kapsamadığı gibi aşağıda belirtilen arızalarda garanti dışıdır.
- Cihazın kullanma kılavuzunda veya montaj kılavuzunda yer alan hususlara aykırı kullanım hatalarından meydana gelen hasar ve arızalar.
- Tüketiciye tesliminden sonra cihazın nakli, yükleme, boşaltma ve taşıması sırasında meydana gelecek hasar ve arızalar.
- Ürün ev kullanımı için imal edilmiştir. Farklı kullanımlardan dolayı oluşacak arızalar garanti kapsamında değildir

Garanti Belgesi üzerinde tahrifat yapıldığı, ürünün üzerindeki orijinal seri numarası kaldırıldığı veya tahrif edildiği takdirde bu garanti belgesi geçersizdir.

TÜKETİCİNİN SEÇİMLİK HAKLARI

(1) Malın bütün parçaları dahil olmak üzere tamamı garanti kapsamındadır.
(2) Malın ayıplı olduğunun anlaşılması durumunda tüketici; 6502 sayılı Tüketicinin Korunması Hakkında Kanunun 11 inci maddesinde yer alan;
a) Satılanı geri vermeye hazır olduğunu bildirerek sözleşmeden dönme,
b) Satılanı alıkoyup ayıp oranında satış bedelinden indirim isteme,
c) Ücretsiz onarılmasını isteme,
ç) Satılanın ayıpsız bir misli ile değiştirilmesini isteme, seçimlik haklarından birini kullanabilir. Satıcı, tüketicinin tercih ettiği bu talebi yerine getirmekle yükümlüdür.
(3) Tüketicinin bu haklardan ücretsiz onarım hakkını seçmesi durumunda satıcı; işçilik masrafı, değiştirilen parça bedeli ya da başka herhangi bir ad altında hiçbir ücret talep etmeksizin malın onarımını yapmak veya yaptırmakla yükümlüdür. Ücretsiz onarım veya malın ayıpsız misli ile değiştirilmesi hakları üretici veya ithalatçıya karşı da kullanılabilir. Bu fıkradaki hakların yerine getirilmesi konusunda satıcı, üretici ve ithalatçı müteselsilen sorumludur.
(4) Ancak, bu Kanunun 58 inci maddesi uyarınca çıkarılan yönetmelik eki listede yer alan mallara ilişkin, tüketicinin ücretsiz onarım talebi, yönetmelikte belirlenen azami tamir süresi içinde yerine getirilir. Aksi hâlde tüketici diğer seçimlik haklarını kullanmakta serbesttir.
(5) Tüketicinin sözleşmeden dönme veya ayıp oranında bedelden indirim hakkını seçtiği durumlarda, ödemiş olduğu bedelin tümü veya bedelden yapılan indirim tutarı derhâl tüketiciye iade edilir.
(6) Tüketicinin, ücretsiz onarım hakkını kullanması halinde malın;
- Garanti süresi içinde tekrar arızalanması,
- Tamiri için gereken azami sürenin aşılması,
- Tamirinin mümkün olmadığının, yetkili servis istasyonu, satıcı, üretici veya ithalatçı tarafından bir raporla belirlenmesi durumlarında;

Tüketici malın bedel iadesini, ayıp oranında bedel indirimini veya imkân varsa malın ayıpsız misli ile değiştirilmesini satıcıdan talep edebilir. Satıcı, tüketicinin talebini reddedemez. Bu talebin yerine getirilmemesi durumunda satıcı, üretici ve ithalatçı müteselsilen sorumludur.
(8) Malın azami tamir süresi 20 iş gününü, binek otomobil ve kamyonetler için ise 30 iş gününü geçemez. Bu süre, garanti süresi içerisinde mala ilişkin arızanın yetkili servis istasyonuna veya satıcıya bildirimi tarihinde, garanti süresi dışında ise malın yetkili servis istasyonuna teslim tarihinden itibaren başlar. Malın arızasının 10 iş günü içerisinde giderilememesi halinde, üretici veya ithalatçı; malın tamiri tamamlanıncaya kadar, benzer özelliklere sahip başka bir malı tüketicinin kullanımına tahsis etmek zorundadır. Malın garanti süresi içerisinde arızalanması durumunda, tamirde geçen süre garanti süresine eklenir.
(9) Malın kullanma kılavuzunda yer alan hususlara aykırı kullanılmasından kaynaklanan arızalar garanti kapsamı dışındadır.
(10) Tüketici, garantiden doğan haklarının kullanılması ile ilgili olarak çıkabilecek uyuşmazlıklarda yerleşim yerinin bulunduğu veya tüketici işleminin yapıldığı yerdeki Tüketici Hakem Heyetine veya Tüketici Mahkemesine başvurabilir.
(11) Satıcı tarafından bu Garanti Belgesinin verilmemesi durumunda, tüketici Gümrük ve Ticaret Bakanlığı Tüketicinin Korunması ve Piyasa Gözetimi Genel Müdürlüğüne başvurabilir.

GARANTİ BELGESİ

İthalatçı firmanın:

Ünvanı: Certus Mercatus Dış. Tic. A.Ş.

Adresi: Küçükbakkalköy Mah. Dudullu Yolu Cad. No:23–25
Brandium Residence R2 Blok D:177 İstanbul/Ataşehir

Tel – Faks: +90 216 900 14 99 +90 216 504 15 44

Eposta: info.tr@certus-mercatus.com

Yetkili kişi: Miroslav Kaspar

Yetkili kişinin imzası ve kaşesi:

Satıcı Firmanın:
Unvanı:
Adresi:
Tel – Faks:
Eposta:
Yetkili kişi:
Yetkili kişinin imzası ve kaşesi:
Fatura ve irsaliye:
Fatura numarası:
Fatura tarihi:
Teslim tarihi ve yeri:
Malın:
Cinsi: Robot Elektrikli Süpürge
Markası: iRobot
Modeli: Roomba 205 Combo
Seri numarası:
Garanti süresi: 2 Yıl
Azami tamir süresi: 20 gün

Güncel servis bilgileri için 0216 313 14 14 telefon numarasının aranmasını rica ederiz.

Sıra No	Firma Adı	Firma Adresi	Hizmet Yeri İl	Sıra No	Firma Adı	Firma Adresi	Hizmet Yeri İl
1	**HTS Technical Solutions**	**Meclis Mah Semih Sancar Cad No:11 / A SANCAKTEPE/İSTANBUL**	**İSTANBUL**	17	İŞBİL BİLGİSAYAR MALZEMESİ SATIŞI-MEHMET RECEP ALTUNKALEM Esnaf	ATIFBEY MAHALLESİ PROF. DR. TÜRKAN SAYLAN CADDESİ No:36/- GAZİEMİR/İZMİR / GAZİEMİR	İZMİR
2	ABDULLAH KARACA-NURSES BİLGİSAYAR SAHIS	İSMETPAŞA MAH. BELLİ İŞHANI ALTI NO:3/A MERKEZ-K.MARAŞ / KAHRAMANMARAŞ	KAHRAMANMARAŞ	18	KARE BİLGİSAYAR SAN TİC LTD ŞTİ	İNCİLİPINAR MAH. GAZİ MUHTAR OAŞA BULVARI NO:28/C GAZİANTEP	GAZİANTEP
3	AKIŞ ELEKTRONİK-HAKAN HAYTA	AYDINLIKEVLER MAH. CENGİZ TOPEL CAD.NO.20/B MELİKGAZİ	KAYSERİ	19	KM BİLİŞİM ELEKTORNİK KIRTASİYE TEMİZLİK OYUNCAK EĞİTİM SAN. VE TİC. LTD.ŞTİ.	YENİŞEHİR MAH. ZÜBEYDE HANIM CAD. NO:43/B MERKEZ /	KAHRAMANMARAŞ
4	ALTIYAPRAK TEKNİK SERVİSİ HİZMETLERİ-HASAN ALTIYAPRAK Esnaf	OSMANİYE MAH. ORHAN YILMAZ CAD. NO:7-11/B	GİRESUN	20	KMS SATIŞ SONRASI HİZMETLER-KAMİL TANJU ALTAN	İSMAİLBEY MAH. AŞAĞI İMRET SOK. NO: 51 / A	KASTAMONU
5	ARAS TEKNİK EMEL YILMAZ	HUZUREVLERİ MAH. MAVİ BULVARI NO:118-A ÇUKUROVA ADANA	ADANA	21	MEHMET UĞUR	TOPÇULAR MAH. TOMURCUK SOKAK NO:14/A IĞDIR	GAZİANTEP
6	ATEŞ ELEKTRONİK-ÖZKAN ATEŞ Esnaf	1. MURAT MAH. GÜNGÖR MAZLUM CAD. ZÜBEYDE HANIM SİTESİ NO:2/3 / MERKEZ	EDİRNE	22	MEVSİM TEKNİK/METİN TÜRK SAHIS	CEVİZLİ MAH. TALATPAŞA CD. NO:40/A MALTEPE/İST. / MALTEPE	İSTANBUL
7	BEYAZ SERVİS BAHADDİN SERHUŞ	OSMANİYE MAH. AKSU YOLU CAD. NO:9/A BAKIRKÖY/	İSTANBUL	23	MOMENDE BİLİŞİM DANIŞMANLIK VE TEKN HİZMTİC LTD ŞTİ	ORUÇREİS MAH. TEKSTİLKENT CAD. NO:10 L /310 ESENLER	İSTANBUL
8	BİLİRLER BİLİŞİM KIRTASİYE TEKNOLOJİ İNŞAAT VE PERSONEL HİZMETLERİ TİCARET LİMİTED ŞİRKETİ	İSMET PAŞA MAH/SEMT HÜKÜMET BLV. NO:37 /A DULKADİROĞLU	KAHRAMANMARAŞ	24	NURSEY ELEKTRONİK SANAYİ TİCARET LİMİTED ŞİRKETİ	İSLİCE MAH. AVCILAR SOKAK NO:3-B	UŞAK
9	CAN SOĞUTMA MEHMET ELYİĞİT	PİRİMEHMET MH. 1730 SK. NO:25/A	ISPARTA	25	POSSIFY BİLGİSAYAR VE OTOMASYON SİSTEMLERİ SAN.DIŞ.TİC.AŞ.	HALİL RIFAT PAŞA MAH. YÜZER HAVUZ SK. NO:1 B /61 ŞİŞLİ	İSTANBUL
10	ÇAKIR ELEKTRONİK-KÜRŞAT ÇAKIR Esnaf	GEMİLER ÇEKEĞİ MAHALLESİ GEDİKKAYA CADDESİ NO:5 / MERKEZ	GİRESUN	26	POZİTİF BİLİŞİM TEKNOLOJİLERİ - FATMA ACAR	CEDİDİYE MAH. ZAFERİ MİLLİ SK. NO:6/A MERKEZ/DÜZCE	DÜZCE
11	HALİL DENİZ	ÜNALAN MAHALLESİ BODUR SOKAK NO:16/B OSMAN	UŞAK	27	RABT BİLGİSAYAR SİSTEM OTOMASYONLARI İNŞAAT MAKİNE ELEKTRİK ELEKTRONİK SANAYİ VE TİCARET LTD.ŞTİ.	HAYRULLAH MAH.SANDALZADE BULV.SEÇKİNLER SİTESİ C BLOK NO:1/D KAHRAMANMARAŞ	KAHRAMANMARAŞ
12	İBRAHİM BİLİR	CEVATPAŞA MH. ESKİ EDİRNE ASFALTI SK. NO:393/A BAYRAMPAŞA İSTANBUL	İSTANBUL	28	RAM BİLGİSAYAR RECEP ALKAŞ SAHIS	BAHÇELİEVLER MAH.STAD CADDESİ NO 5/A	BATMAN
13	İÇCAN BİLİŞİM BİLGİSAYAR ELEKTRONİK İNŞAAT TİCARET VE SANAYİ LİMİTED ŞİRKETİ	SABUNİ MAH.TAHMİS SOK. NO:9	EDİRNE	29	RECEP KIZILCAN	ATATÜRK MAH. 330. SK. NO:9 B /1 KÜÇÜKÇEKMECE	İSTANBUL
14	İDEAL OTOMASYON BİLGİ İŞLEM-LEVENT KANMAZ	DEĞİRMİÇEM MAHALLESİ M. AKSOY BLV.NO:75/C /	GAZİANTEP	30	SİSTEM ONLİNE BİLGİSAYAR YAZILIM GÜVENLİK SAN.VE TİC.LTD.ŞTİ.	KÜLTÜR MH.MANSUR BAYRAM CAD. NO:28/DÜZCE	DÜZCE
15	İPEK SOĞUTMA-MUSTAFA YAVUZ Esnaf	İSTİKLAL MAHALLESİ 1102. SOKAK No:1/6 / MERKEZ	ISPARTA	31	ŞEKER SOĞUTMA ELEKTRİK ELEKTRONİK YASİN ŞEKER	CEVİZLİ MAH. NEŞE SK. NO:20/B MALTEPE	İSTANBUL
16	İSMİNUR KARABAŞ -NUR TEKNİK	YENİCE MH.FATİH CD.NO.161	SAKARYA	32	UFUK SOĞUTMA VE ISITMA -UFUK SERKAN İNAÇ	KURTULUŞ MAH.ŞEHİT J.ÇVŞ.ALİ GÜL CAD.NO:23 C/1 İSKENDERUN/	HATAY

TR

©2025 iRobot Corporation, 8 Crosby Drive, Bedford, MA 01730 ABD. Tüm hakları saklıdır. iRobot ve Roomba, iRobot Corporation'ın tescilli ticari markalarıdır. DustCompactor ve Roomba Combo, iRobot Corporation'ın ticari markalarıdır. Wi-Fi ve Wi-Fi logosu, Wi-Fi Alliance'ın tescilli ticari markalarıdır. Apple ve App Store, Apple Inc. şirketinin ABD ve diğer ülkelerde tescilli ticari markalarıdır. Google Play, Google LLC şirketinin ticari markasıdır.

Roomba® 205 DustCompactor™

Vac | Combo ρομπότ

Οδηγός χρήστη

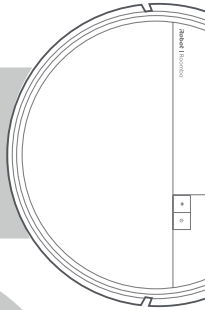

iRobot

Έναρξη

GR

1 Αφαιρέστε την προστατευτική μεμβράνη από την κάμερα και τα ένθετα αφρού πίσω από τον προφυλακτήρα

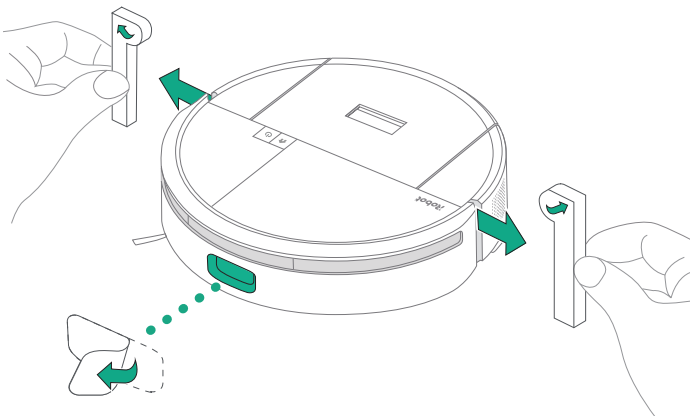

2 Τοποθετήστε τη βάση σε δάπεδο με σκληρές επιφάνειες

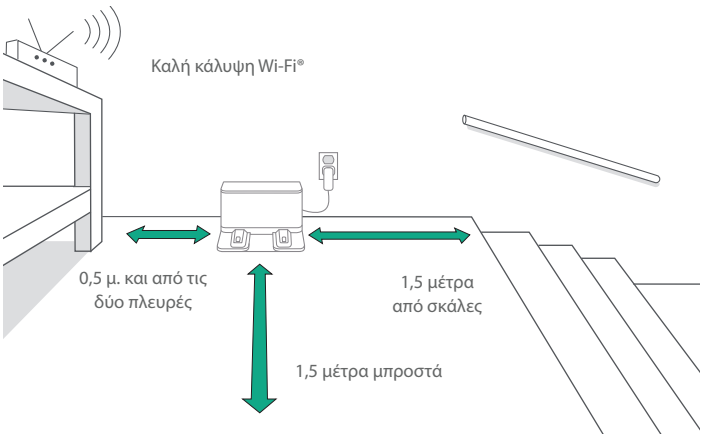

ΣΗΜΕΙΩΣΗ: Μην τοποθετείτε τη βάση σε άμεσο ηλιακό φως. Βεβαιωθείτε ότι ο χώρος γύρω από τη βάση δεν έχει ακαταστασία, για να βελτιώσετε την απόδοση κατά το κούμπωμα του ρομπότ στη βάση.

ΠΡΟΕΙΔΟΠΟΙΗΣΗ: Προκειμένου να αποτρέψετε τον κίνδυνο πτώσης του ρομπότ από σκάλες, βεβαιωθείτε ότι η βάση βρίσκεται σε απόσταση τουλάχιστον 1,5 μέτρων από σκάλες.

3 Συνδέστε τη βάση στην πρίζα

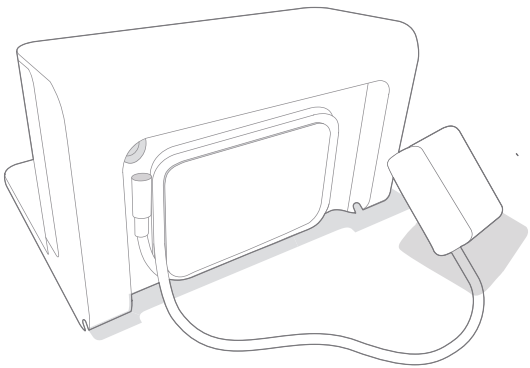

Συνδέστε το καλώδιο ρεύματος στην πρίζα. Τυλίξτε το καλώδιο στην πίσω πλευρά, ώστε να μην εμποδίζει τη διαδρομή του ρομπότ.

4 Τοποθετήστε τη βούρτσα γωνιών

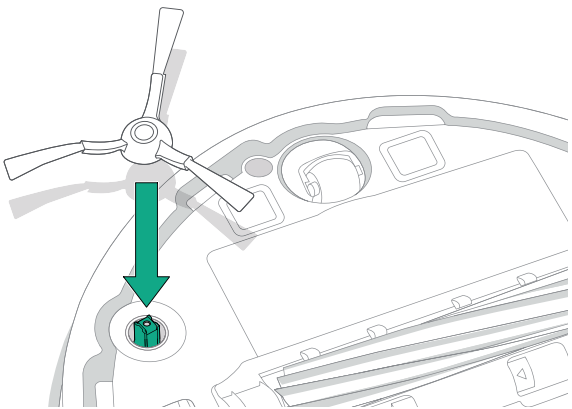

Ευθυγραμμίστε τη βούρτσα γωνιών και πιέστε προς τα κάτω μέχρι να ακούσετε ένα κλικ.

GR

GR

5 Ενεργοποιήστε το ρομπότ

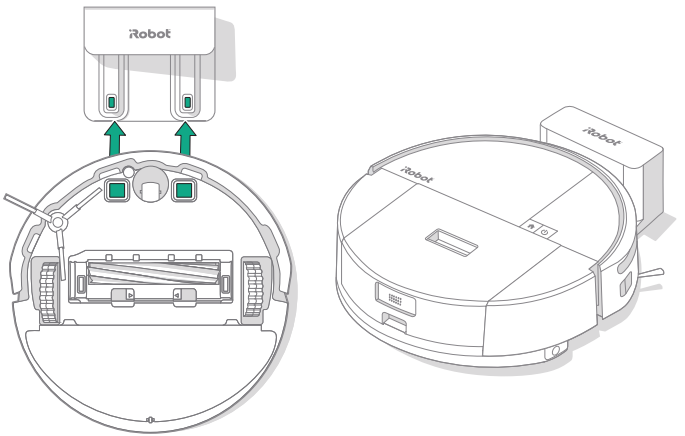

Τοποθετήστε το ρομπότ σας μπροστά από τη βάση, και στη συνέχεια σύρετέ το προς τη βάση, ευθυγραμμίζοντας τις μεταλλικές επαφές φόρτισης. Μετά από λίγα λεπτά, ένας ήχος θα σας ειδοποιήσει ότι είναι ενεργοποιημένο.

ΣΗΜΕΙΩΣΗ: Το ρομπότ σας παραδίδεται μερικώς φορτισμένο, αλλά συνιστούμε να φορτίσετε το ρομπότ για 4 ώρες πριν ξεκινήσετε τον πρώτο κύκλο καθαρισμού.

6 Κατεβάστε την εφαρμογή Roomba® Home

Σαρώστε τον κωδικό QR με την κάμερα στην κινητή συσκευή σας ή βρείτε την εφαρμογή Roomba® Home στο κατάστημα εφαρμογών σας. Η εφαρμογή θα σας καθοδηγήσει στα βήματα για τη ρύθμιση του ρομπότ σας. Μόλις ρυθμίσετε το ρομπότ σας στην εφαρμογή, θα μπορείτε να κάνετε τα εξής:

- Να ελέγχετε πότε, πού και πώς καθαρίζετε
- Να δημιουργείτε χρονοδιαγράμματα αυτόματου καθαρισμού
- Να ορίζετε προσαρμοσμένες προτιμήσεις καθαρισμού
- Να ξεκλειδώσετε ψηφιακές λειτουργίες
- Να αποκτήσετε πρόσβαση σε συμβουλές, τεχνικές και απαντήσεις σε συνήθεις ερωτήσεις

Download on the App Store

GET IT ON Google Play

ΣΗΜΑΝΤΙΚΟ: Πριν χρησιμοποιήσετε το ρομπότ σας, διαβάστε πρώτα τον εσώκλειστο οδηγό πληροφοριών ασφάλειας.

Πληροφορίες για το Ρομπότ Roomba® 205 DustCompactor™

GR

Πάνω όψη

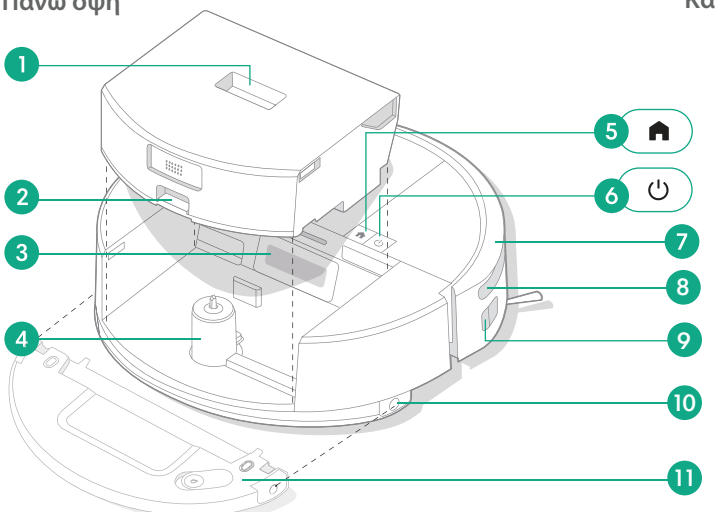

Κάτω όψη

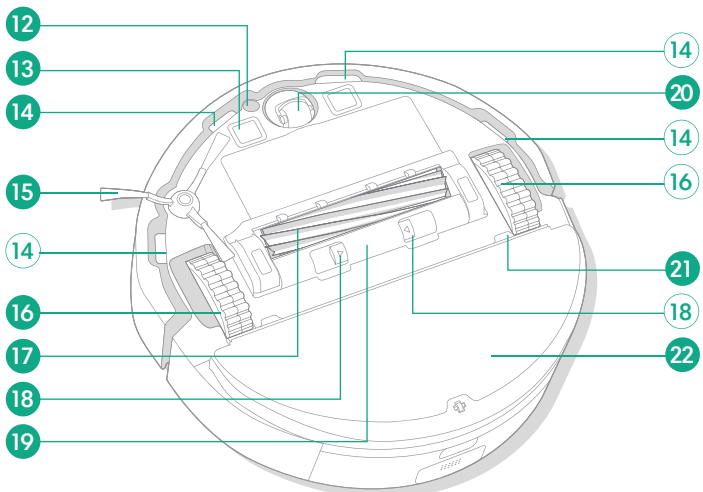

1 Κουμπί απελευθέρωσης κάδου

2 Κουμπί απελευθέρωσης καπακιού κάδου

3 Θύρα κάδου

4 Χειριστήριο βραχίονα

5 Κουμπί βάσης

6 Κουμπί λειτουργίας

7 Προφυλακτήρας

8 Τεχνολογία ClearView™ LiDAR

9 Αισθητήρας γωνιών με υπέρυθρες

10 Κουμπί απασφάλισης δοχείου νερού (μόνο στα μοντέλα combo)

11 Δοχείο νερού (μόνο στα μοντέλα Combo)

12 Αισθητήρας χαλιών (μόνο στα μοντέλα combo)

13 Επαφές φόρτισης

14 Αισθητήρες κατά της πτώσης

15 Βούρτσα γωνιών

16 Τροχοί

17 Βούρτσα πολλαπλών επιφανειών

18 Γλωττίδα απελευθέρωσης καλύμματος βούρτσας

19 Κάλυμμα βούρτσας

20 Κατευθυντήριος τροχός

21 Εξάρτημα επιφάνειας πανιού (μόνο στα μοντέλα combo)

22 Πανί σφουγγαρίσματος (μόνο στα μοντέλα Combo)

GR

Πληροφορίες για το Ρομπότ Roomba® 205 DustCompactor™

Κάδος DustCompactor™

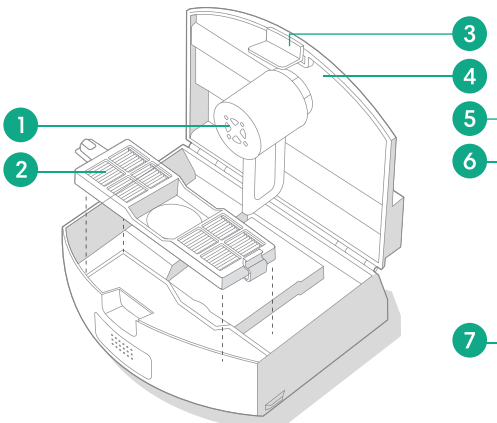

Δοχείο νερού
(μόνο στα μοντέλα Combo)

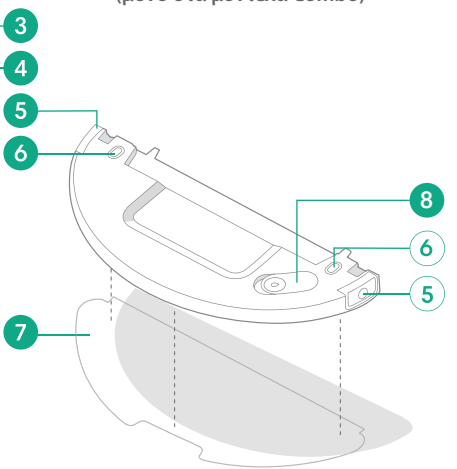

Βάση
(τοποθέτηση σε τοίχο)

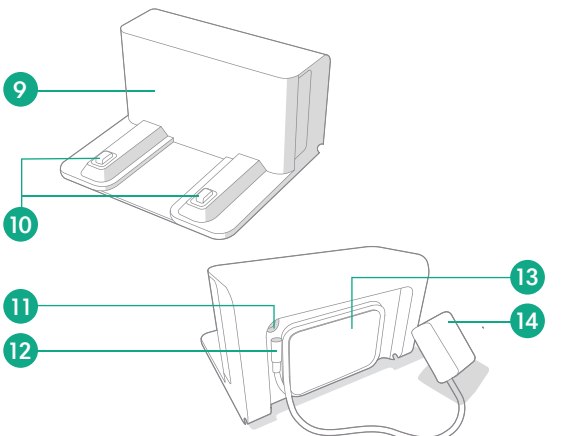

Κάδος DustCompactor™

1 Βραχίονας συμπίεσης
2 Φίλτρο
3 Κουμπί απελευθέρωσης καπακιού κάδου
4 Καπάκι κάδου

Δοχείο νερού

5 Κουμπί απασφάλισης δοχείου νερού
6 Πλάκες ηλεκτροδίων
7 Πανί σφουγγαρίσματος
8 Καπάκι δοχείου νερού

Βάση

9 Θύρα IR
10 Επαφές φόρτισης
11 Θύρα τροφοδοσίας
12 Εξάρτημα καλωδίου
13 Σημείο περιτύλιξης καλωδίου
14 Βύσμα

ΣΗΜΕΙΩΣΗ: Το δοχείο νερού μπορεί να περιέχει μικρή ποσότητα υπολειπόμενου νερού λόγω επιθεώρησης ποιότητας. Αυτό είναι φυσιολογικό.

ΣΗΜΕΙΩΣΗ: Ο κάδος DustCompactor™ πρέπει να είναι τοποθετημένος τόσο για τη λειτουργία σκουπίσματος όσο και για τη λειτουργία σκουπίσματος και σφουγγαρίσματος, διαφορετικά η σφουγγαρίστρα-σκούπα δεν μπορεί να ενεργοποιηθεί.

Φόρτιση

Ενδεικτική λυχνία εικονιδίου λειτουργίας

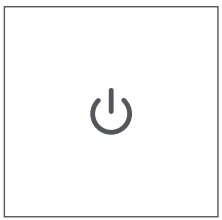

Κουμπί POWER

Λευκό χρώμα - Πλήρως φορτισμένη και συνδεδεμένη
Αναβοσβήνει με λευκό χρώμα - Επιστροφή στη βάση για φόρτιση
Αναβοσβήνει με λευκό χρώμα - Φόρτιση σε εξέλιξη (χαμηλή στάθμη μπαταρίας) -
Εάν ο χρήστης προσπαθήσει να ξεκινήσει μια αποστολή, τα κουμπιά θα ΑΝΑΒΟΣΒΗΣΟΥΝ με κόκκινο χρώμα και θα ακουστεί ένας ήχος που ενημερώνει τους χρήστες ότι δεν είναι δυνατή η έναρξη λόγω χαμηλής στάθμης μπαταρίας.
Αναβοσβήνει με κόκκινο χρώμα - Χαμηλή στάθμη μπαταρίας/Σφάλμα

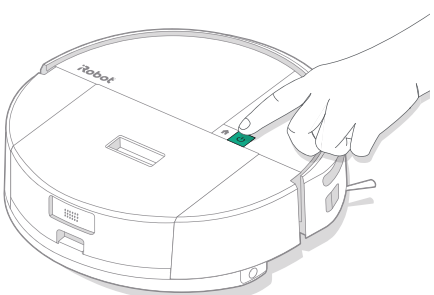

Φόρτιση κατά τη διάρκεια εργασίας καθαρισμού

Το ρομπότ σας επιστρέφει στη βάση όποτε πρέπει να επαναφορτιστεί. Μόλις φορτιστεί επαρκώς, θα συνεχίσει την εργασία καθαρισμού από το σημείο που σταμάτησε.

Λειτουργία αναμονής

Το ρομπότ σας καταναλώνει μικρή ποσότητα ρεύματος όταν βρίσκεται στη βάση. Μπορείτε να το θέσετε σε κατάσταση ακόμα χαμηλότερης κατανάλωσης ρεύματος όταν δεν χρησιμοποιείται, πατώντας ⌂ για 10 δευτερόλεπτα. Για έξοδο από τη λειτουργία χαμηλής κατανάλωσης ρεύματος, πατήστε στιγμιαία το κουμπί ⏻.

Αποθήκευση του ρομπότ σας

Σε περίπτωση αποθήκευσης για μεγάλο χρονικό διάστημα, απενεργοποιήστε το ρομπότ αφαιρώντας το από τη βάση και πατώντας παρατεταμένα το ⏻ για 10 δευτερόλεπτα. Αποθηκεύστε το σε δροσερό και ξηρό μέρος.

GR

Καθαρισμός

GR

Κουμπιά ελέγχου

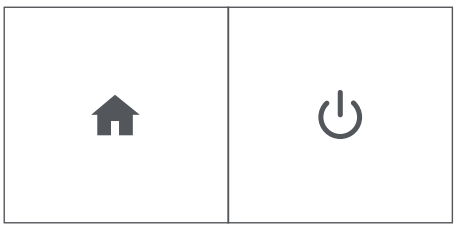

Κουμπί HOME: Πατήστε το για να στείλετε το ρομπότ στη βάση του
Πατήστε το ενώ λειτουργεί, για παύση
Πατήστε το όταν έχει τεθεί σε παύση, για σύνδεση στη βάση
Πατήστε το όταν είναι συνδεδεμένο στη βάση, για διακοπή

Κουμπί POWER: Πατήστε για έναρξη/παύση/συνέχισης μιας εργασίας
Πατήστε παρατεταμένα για 3 δευτερόλεπτα για ενεργοποίηση
Πατήστε παρατεταμένα για 10 δευτερόλεπτα για απενεργοποίηση

Μοτίβο καθαρισμού

Το ρομπότ σας θα εξερευνήσει και θα καθαρίσει αυτόματα το σπίτι σας σε παράλληλες ζώνες. Στο τέλος κάθε εργασίας καθαρισμού και όποτε χρειάζεται επαναφόρτιση, θα επιστρέφει στη βάση.

Συμβουλές:
- Απομακρύνετε τα περιττά αντικείμενα από τα δάπεδα πριν από τον καθαρισμό.
- Χρησιμοποιείτε το ρομπότ συχνά για να διατηρείτε τα δάπεδα σε καλή κατάσταση.

Μετά από 90 λεπτά αδράνειας εκτός της βάσης, το ρομπότ θα τερματίσει αυτόματα τον καθαρισμό. Αν δεν είστε βέβαιοι αν το ρομπότ έχει ολοκληρώσει ή σταματήσει προσωρινά την εργασία, επισκεφτείτε την εφαρμογή **Roomba® Home** για να ελέγξετε την κατάστασή του.

Επιτόπιος καθαρισμός

Πατήστε ⏻ το κουμπί δύο φορές για επιτόπιο καθαρισμό μιας καθορισμένης περιοχής. Αφού ολοκληρωθεί ο επιτόπιος καθαρισμός, το ρομπότ σας θα ολοκληρώσει την εργασία. Πατήστε ⌂ για να το στείλετε πίσω στη βάση του.

ΣΗΜΕΙΩΣΗ: Συνιστάται ιδιαίτερα η χρήση της εφαρμογής Roomba® Home για έλεγχο του καθαρισμού. Η εφαρμογή για κινητά μπορεί να χρησιμοποιηθεί για τον καθαρισμό συγκεκριμένων δωματίων, τη ρύθμιση συνήθων εργασιών καθαρισμού και τη δημιουργία αυτοματισμών/χρονοδιαγραμμάτων.

ΣΗΜΕΙΩΣΗ: Τα ρομπότ Roomba® έχουν γενικά σχεδιαστεί για χρήση στους περισσότερους τύπους δαπέδου για σκούπισμα. Δεν συνιστούμε τη χρήση των λειτουργιών σφουγγαρίσματος σε μη στεγανοποιημένα δάπεδα από σκληρό ξύλο και σε ορισμένες στρωματοποιημένες σανίδες/σανίδες βινυλίου λόγω πιθανής ζημιάς του δαπέδου ή/και του υποστρώματος από νερό. Για περισσότερες πληροφορίες, επισκεφθείτε τη διεύθυνση global.irobot.com.

Μόνο σκούπισμα

1 Αν ο κάδος DustCompactor™ είναι γεμάτος, αδειάστε τον προτού ξεκινήσετε έναν καθαρισμό.

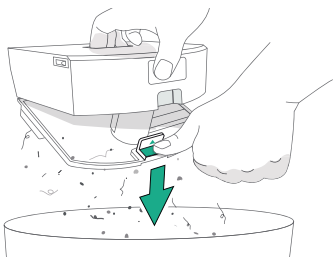

2 Αφαιρέστε το δοχείο νερού και το πανί σφουγγαρίσματος, πατώντας τα κουμπιά απασφάλισης δοχείου και στις δύο πλευρές του ρομπότ, για να το σύρετε προς τα έξω.

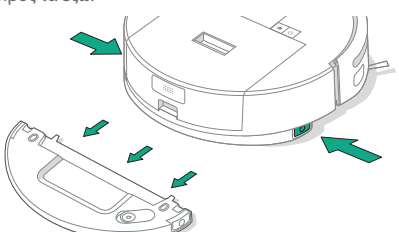

3 Για να ξεκινήσετε τον καθαρισμό, τοποθετήστε ξανά το ρομπότ στη βάση και χρησιμοποιήστε την εφαρμογή ή πατήστε το κουμπί ⏻ .

ΣΗΜΑΝΤΙΚΟ: Ο τακτικός καθαρισμός του κάδου DustCompactor™ μπορεί να εμποδίσει τη συσσώρευση ρύπων. Διαφορετικά, η απόδοση της σκούπας-σφουγγαρίστρας μπορεί να μειωθεί.

Σκούπισμα και σφουγγάρισμα

(μόνο στα μοντέλα Combo)

GR

Το ρομπότ σας μπορεί να σκουπίζει και να σφουγγαρίζει συγχρόνως, όταν το δοχείο νερού και το πανί σφουγγαρίσματος έχουν τοποθετηθεί.

Το ρομπότ σας θα αποφεύγει αυτόματα τα χαλιά στις λειτουργίες σκουπίσματος και σφουγγαρίσματος ή μόνο σφουγγαρίσματος όταν έχει τοποθετηθεί δοχείο νερού και πανί σφουγγαρίσματος.

ΣΗΜΑΝΤΙΚΟ: Μην προσθέτετε υγρά όπως καυτό νερό, απορρυπαντικό ή απολυμαντικό, καθώς μπορεί να προκαλέσουν ζημιά στο ρομπότ. Χρησιμοποιείτε μόνο κρύο νερό ή διάλυμα καθαρισμού εγκεκριμένο από την iRobot®, όπως φαίνεται στην τοποθεσία υποστήριξης στη διεύθυνση **global.irobot.com.**

Αφού ολοκληρώσετε τον κύκλο καθαρισμού που περιλαμβάνει σκούπισμα και σφουγγάρισμα, αδειάστε το νερό από το δοχείο και αλλάξτε το πανί σφουγγαρίσματος.

1 Σύρετε το πανί σφουγγαρίσματος κατά μήκος της υποδοχής του δοχείου νερού και, στη συνέχεια, κολλήστε σταθερά το πανί στην ταινία velcro.

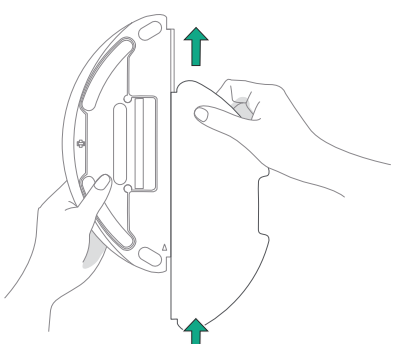

GR

2 Γεμίστε το δοχείο με νερό ανοίγοντας το καπάκι δοχείου, γεμίζοντας το δοχείο με νερό και επανατοποθετώντας το καπάκι.

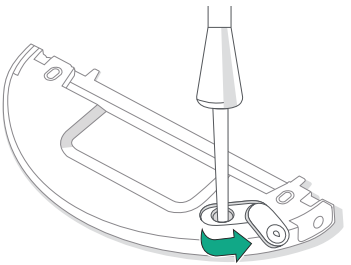

ΠΡΟΣΟΧΗ: Μην ξεπλένετε το δοχείο νερού και μην το βυθίζετε σε νερό. Για να αποφύγετε τη διάβρωση και τη ζημιά, μην χρησιμοποιείτε απορρυπαντικό, απολυμαντικό, στερεό καθαριστικό ή άλλα προϊόντα καθαρισμού στο δοχείο νερού.

ΠΡΟΣΟΧΗ: Μην προσθέτετε καυτό νερό στο δοχείο νερού, καθώς μπορεί να παραμορφωθεί το δοχείο.

3 Τοποθετήστε ξανά το δοχείο νερού. Σύρετε το δοχείο νερού οριζόντια στο κάτω μέρος του ρομπότ μέχρι να ασφαλίσει στη θέση του.

ΣΗΜΕΙΩΣΗ: Εάν το ρομπότ σας χρειάζεται νερό στη μέση μιας εργασίας, πατήστε το κουμπί ⏻ ή πατήστε PAUSE (Παύση) στην εφαρμογή για κινητά, για παύση. Αφαιρέστε το δοχείο, προσθέστε νερό και επανατοποθετήστε το δοχείο. Πατήστε το κουμπί ⏻ ή ΣΥΝΕΧΙΣΗ στην εφαρμογή για να συνεχίσετε.

4 Τοποθετήστε ξανά το ρομπότ στη βάση και χρησιμοποιήστε την εφαρμογή ή το κουμπί ⏻ για να ξεκινήσετε τον καθαρισμό.

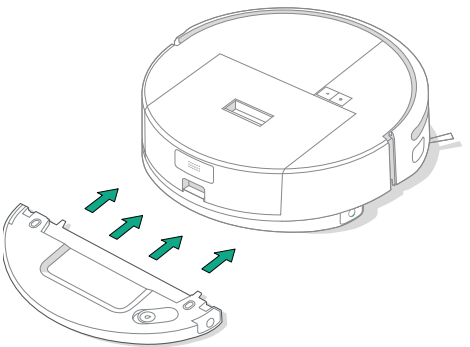

ΣΗΜΕΙΩΣΗ: Πριν από τη χρήση, σκουπίστε τις πλάκες ηλεκτροδίων του δοχείου νερού με ένα στεγνό πανί.

Οδηγίες φροντίδας και συντήρησης για το ρομπότ σας

Για να διατηρήσετε τις βέλτιστες επιδόσεις του ρομπότ σας, φροντίστε να εκτελείτε κατά περιόδους τις παρακάτω βασικές εργασίες φροντίδας και συντήρησης. Θα βρείτε επιπλέον εκπαιδευτικά βίντεο στην εφαρμογή Roomba® Home. Αν παρατηρήσετε ότι το ρομπότ σας αφαιρεί λιγότερα υπολείμματα από το δάπεδο, αδειάστε τον κάδο και καθαρίστε το φίλτρο και τις βούρτσες.

Εξάρτημα	Συχνότητα φροντίδας	Συχνότητα αντικατάστασης*
Κάδος DustCompactor™	Αδειάστε τον κάδο όπως απαιτείται	-
Δοχείο νερού (μόνο στα μοντέλα Combo)	Αδειάστε μετά από κάθε εργασία	-
Φίλτρο	Καθαρίστε μία φορά την εβδομάδα (δύο φορές την εβδομάδα, αν έχετε κατοικίδιο)	Κάθε 3-6 μήνες
Βούρτσα γωνιών	Καθαρίστε κάθε 2 εβδομάδες ή όποτε χρειάζεται	Κάθε 3-6 μήνες
Βούρτσα πολλαπλών επιφανειών	Καθαρίστε μία φορά την εβδομάδα	Κάθε 6-12 μήνες
Μπροστινός κατευθυντήριος τροχός	Καθαρίστε κάθε 2 εβδομάδες ή όποτε χρειάζεται	-
Επαφές φόρτισης	Καθαρίστε κάθε 2 εβδομάδες ή όποτε χρειάζεται	-
Αισθητήρες	Καθαρίστε μία φορά τον μήνα ή όποτε χρειάζεται	-
Πανί σφουγγαρίσματος (μόνο στα μοντέλα Combo)	Καθαρίστε μετά το σφουγγάρισμα	Κάθε 3-6 μήνες. Απορρίψτε με τα οικιακά απορρίμματα όταν δεν το χρησιμοποιείτε πλέον
Κάλυμμα βούρτσας	Επιθεωρείτε κάθε 6 μήνες	Αντικαταστήστε εάν έχει φθαρεί ή έχει υποστεί ζημιά

* Η συχνότητα αντικατάστασης ενδέχεται να διαφέρει. Τα εξαρτήματα θα πρέπει να αντικαθίστανται αν υπάρχουν εμφανή σημάδια φθοράς. Αν πιστεύετε ότι χρειάζεστε κάποιο ανταλλακτικό, επικοινωνήστε με την Εξυπηρέτηση Πελατών της iRobot® για περισσότερες πληροφορίες.

Καθαρισμός της βούρτσας καθαρισμού γωνιών

GR

Τραβήξτε για να αφαιρέσετε τη βούρτσα καθαρισμού γωνιών. Απομακρύνετε τυχόν τρίχες ή υπολείμματα με τη βούρτσα καθαρισμού και, στη συνέχεια, τοποθετήστε ξανά τη βούρτσα γωνιών.

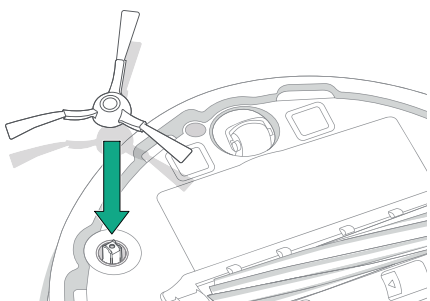

ΣΗΜΑΝΤΙΚΟ: Συνιστάται να αντικαθιστάτε τη βούρτσα γωνιών κάθε 3–6 μήνες για βέλτιστα αποτελέσματα καθαρισμού.

GR

Καθαρισμός της βούρτσας πολλαπλών επιφανειών

1 Πιέστε τις γλωττίδες απελευθέρωσης καλύμματος και ανασηκώστε για να αφαιρέσετε το κάλυμμα βούρτσας.

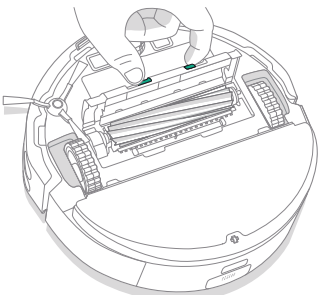

2 Αφαιρέστε τη βούρτσα πολλαπλών επιφανειών.

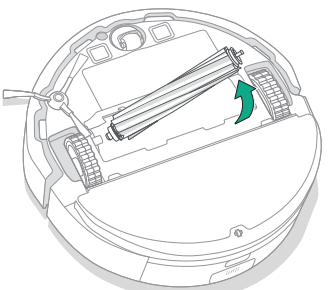

3 Απομακρύνετε τυχόν τρίχες και υπολείμματα από τη βούρτσα καθαρισμού.

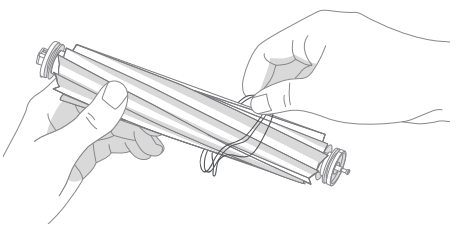

4 Επανατοποθετήστε τη βούρτσα πολλαπλών επιφανειών και το κάλυμμα βούρτσας στο ρομπότ.

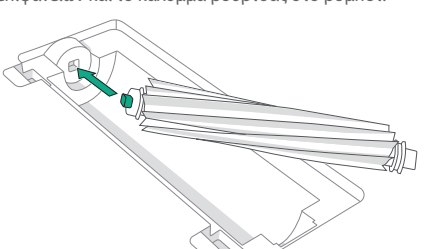

ΣΗΜΕΙΩΣΗ: Για οδηγίες σχετικά με τον βαθύτερο καθαρισμό της βούρτσας πολλαπλών επιφανειών, ανατρέξτε στη διεύθυνση **global.irobot.com**

ΣΗΜΑΝΤΙΚΟ: Συνιστάται να αντικαθιστάτε την κύρια βούρτσα κάθε 6-12 μήνες για βέλτιστα αποτελέσματα καθαρισμού.

Καθαρισμός του μπροστινού κατευθυντήριου τροχού

1 Τραβήξτε τον κατευθυντήριο τροχό προς τα επάνω για να τον αφαιρέσετε.

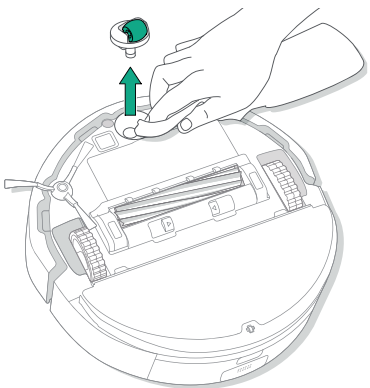

2 Αφαιρέστε τις τρίχες και τα υπολείμματα από τον μπροστινό κατευθυντήριο τροχό και την κοιλότητα του τροχού.

3 Τοποθετήστε ξανά τον κατευθυντήριο τροχό.

ΣΗΜΑΝΤΙΚΟ: Ένας μπροστινός τροχός γεμάτος τρίχες και υπολείμματα θα μπορούσε να προκαλέσει ζημιά στο δάπεδό σας. Αν ο τροχός δεν περιστρέφεται ελεύθερα αφού τον καθαρίσετε, επικοινωνήστε με την Εξυπηρέτηση Πελατών.

Καθαρισμός των επαφών φόρτισης και των αισθητήρων

Σκουπίστε τις επαφές φόρτισης και τους αισθητήρες με ένα καθαρό, στεγνό πανί ή ελαφρώς νοτισμένο με αφρό μελαμίνης.

ΕΠΑΦΕΣ ΦΟΡΤΙΣΗΣ

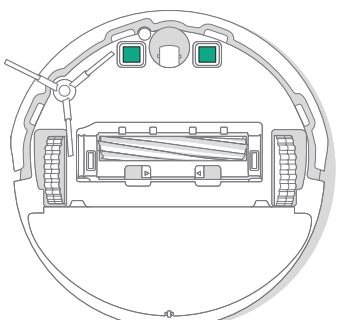

ΑΙΣΘΗΤΗΡΕΣ

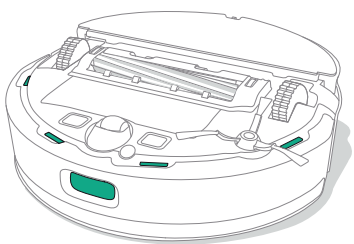

ΣΗΜΑΝΤΙΚΟ: Μην χρησιμοποιείτε διάλυμα καθαρισμού, καθαριστικά ή νερό στους αισθητήρες ή στα ανοίγματα των αισθητήρων.

GR

Άδειασμα του κάδου DustCompactor™ και καθαρισμός του φίλτρου

1 Πιέστε το κουμπί απελευθέρωσης κάδου DustCompactor™ για να αφαιρέσετε τον κάδο.

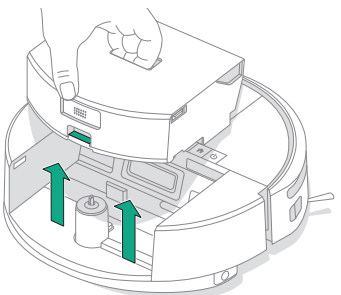

2 Βεβαιωθείτε ότι ο κάδος βρίσκεται σε όρθια θέση και πάνω από τα απορρίμματα, πιέστε τη γλωττίδα απασφάλισης για να ανοίξετε τον κάδο.

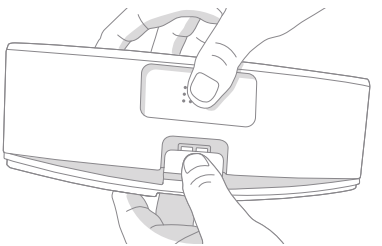

3 Αδειάστε το περιεχόμενο στον κάδο απορριμμάτων.

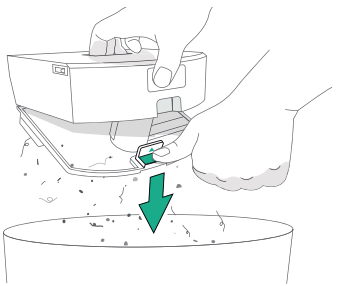

4 Αφαιρέστε το φίλτρο πιέζοντας τη γλωττίδα και τραβώντας το φίλτρο προς τα έξω.

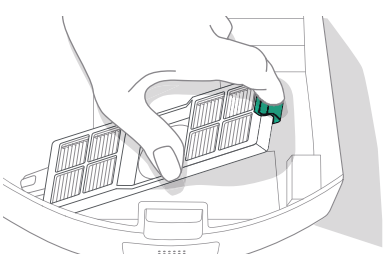

5 Αφαιρέστε τους ρύπους χτυπώντας το φίλτρο πάνω στον κάδο των απορριμμάτων.

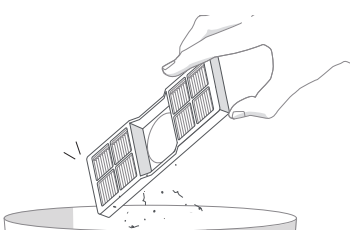

6 Σκουπίστε τον κάδο με ένα καθαρό πανί.

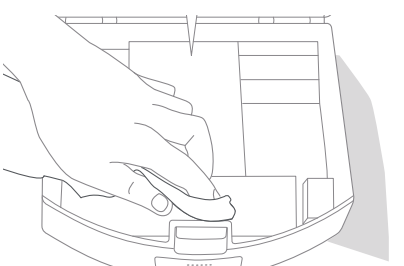

7 Τοποθετήστε ξανά το φίλτρο.

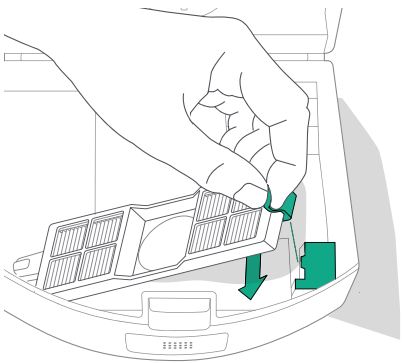

8 Κλείστε καλά τον κάδο, κλείνοντας το μάνδαλο και διασφαλίζοντας ότι όλες οι πλευρές είναι σφραγισμένες

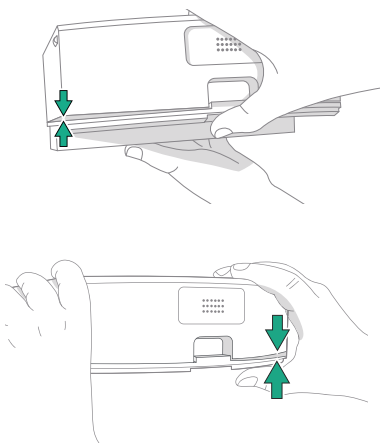

9 Τοποθετήστε τον κάδο ξανά στο ρομπότ.

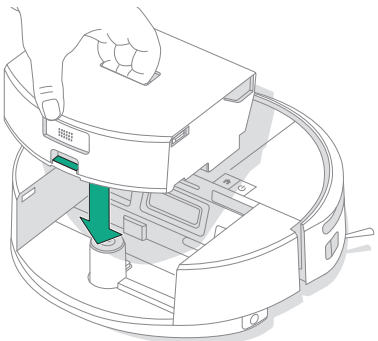

ΣΗΜΑΝΤΙΚΟ: Πιέστε όλα τα κενά που μπορεί να υπάρχουν γύρω από την περίμετρο του καπακιού. Για βέλτιστη λειτουργία, απαιτείται η βέλτιστη σφράγιση του κάδου.

GR

Καθαρισμός του δοχείου νερού (μόνο στα μοντέλα Combo)

1 Πιέστε και κρατήστε ταυτόχρονα και τα δύο κουμπιά απασφάλισης του δοχείου νερού και, στη συνέχεια, σύρετέ το έξω από το κάτω μέρος της σφουγγαρίστρας, όπως φαίνεται στην εικόνα.

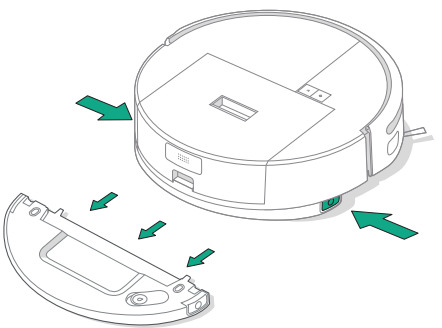

2 Αδειάστε το χρησιμοποιημένο νερό και ξεπλύνετε με φρέσκο νερό.

3 Στεγνώστε καλά το εξωτερικό του κάδου προτού το τοποθετήσετε ξανά στο ρομπότ

ΣΗΜΕΙΩΣΗ: Εάν χρησιμοποιείτε απορρυπαντικό για να καθαρίσετε το δοχείο, χρησιμοποιήστε μόνο απορρυπαντικό πιάτων και φροντίστε να το ξεπλύνετε σχολαστικά πριν χρησιμοποιήσετε ξανά το ρομπότ. Το σαπούνι μπορεί να προκαλέσει ζημιά στο ρομπότ κατά τη διάρκεια της λειτουργίας

ΣΗΜΕΙΩΣΗ: Μετά το σφουγγάρισμα, αφαιρέστε αμέσως το δοχείο νερού, αδειάστε το νερό που έχει απομείνει και καθαρίστε και στεγνώστε το πανί σφουγγαρίσματος, ώστε να μην δημιουργηθούν δυσάρεστες οσμές και μούχλα.

Καθαρισμός του πανιού σφουγγαρίσματος

Πλύνετε καλά στο χέρι το πανί σφουγγαρίσματος με κρύο νερό και αφήστε το να στεγνώσει στον αέρα.

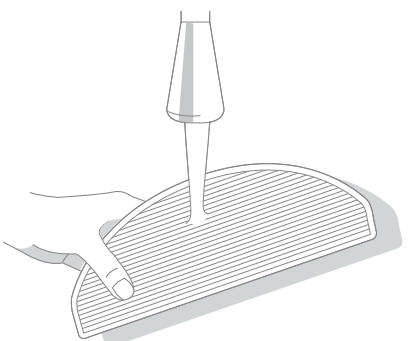

Φροντίδα και συντήρηση της βάσης

Για να διατηρήσετε το ρομπότ σε κατάσταση που θα διασφαλίζει κορυφαία απόδοση, εκτελέστε τις διαδικασίες στις ακόλουθες σελίδες.

Εξάρτημα	Συχνότητα φροντίδας	Συχνότητα αντικατάστασης*
Επαφές φόρτισης	Καθαρίστε μία φορά τον μήνα	-
Θύρα IR	Καθαρίστε μία φορά τον μήνα	-

* Η συχνότητα αντικατάστασης ενδέχεται να διαφέρει. Τα εξαρτήματα θα πρέπει να αντικαθίστανται αν υπάρχουν εμφανή σημάδια φθοράς. Αν πιστεύετε ότι χρειάζεστε κάποιο ανταλλακτικό, επικοινωνήστε με την Εξυπηρέτηση Πελατών της iRobot® για περισσότερες πληροφορίες.

Καθαρισμός των επαφών φόρτισης και της θύρας

GR

Ελέγξτε τα εξαρτήματα για να βεβαιωθείτε ότι δεν έχουν ρύπους. Σκουπίστε με ένα καθαρό, στεγνό πανί.

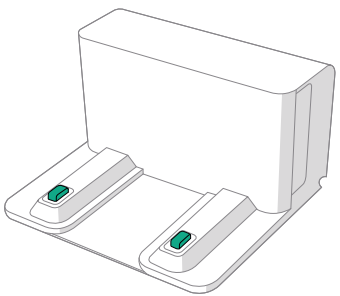

ΣΗΜΑΝΤΙΚΟ: Μην ψεκάζετε με διάλυμα καθαρισμού ή νερό τους αισθητήρες ή τα ανοίγματα των αισθητήρων.

GR

Αντιμετώπιση προβλημάτων

Αντιμετώπιση προβλημάτων του ρομπότ σας

Το ρομπότ σας θα σας ειδοποιήσει εάν υπάρχει κάποιο πρόβλημα με μια φωνητική ανακοίνωση ή ηχητική ειδοποίηση. Η εφαρμογή Roomba® Home θα παρέχει επίσης ειδοποιήσεις σχετικά με τα βήματα που πρέπει να ακολουθήσετε για την επίλυση τυχόν προβλημάτων.

Αν δεν είστε βέβαιοι αν το ρομπότ έχει ολοκληρώσει ή σταματήσει προσωρινά την εργασία καθαρισμού, συμβουλευτείτε την εφαρμογή Roomba® Home για να ελέγξετε την κατάστασή του.

Επαναφορά εργοστασιακών ρυθμίσεων

Για επαναφορά των εργοστασιακών ρυθμίσεων, πατήστε το ⌂ για 5 δευτερόλεπτα και, στη συνέχεια, (εντός 5 δευτερολέπτων) πατήστε τα ⌂ + ⏻ για 5 δευτερόλεπτα.

ΑΣΦΑΛΕΙΑ ΜΠΑΤΑΡΙΑΣ ΚΑΙ ΑΠΟΣΤΟΛΗ

⚠ **ΠΡΟΕΙΔΟΠΟΙΗΣΗ:** Οι μπαταρίες ιόντων λιθίου και τα προϊόντα που περιέχουν μπαταρίες ιόντων λιθίου υπόκεινται σε αυστηρούς κανονισμούς μεταφοράς. Αν χρειάζεται να μεταφέρετε αυτό το προϊόν για σέρβις, ταξίδι ή οποιονδήποτε άλλο λόγο, ΠΡΕΠΕΙ να ακολουθήσετε τις παρακάτω οδηγίες αποστολής.

- Η μπαταρία ΠΡΕΠΕΙ να απενεργοποιηθεί πριν από την αποστολή.
- Απενεργοποιήστε την μπαταρία αφαιρώντας το ρομπότ από τη βάση και πατώντας παρατεταμένα το ⌂ για 10 δευτερόλεπτα. Πιέστε τον προφυλακτήρα για 10 δευτερόλεπτα ενώ κρατάτε πατημένο το κουμπί ⌂. Στη συνέχεια, όλες οι ενδείξεις θα απενεργοποιηθούν.
- Συσκευάστε το ρομπότ με ασφάλεια για αποστολή.

Αν χρειάζεστε περαιτέρω βοήθεια, επισκεφτείτε την εφαρμογή Roomba® Home, επικοινωνήστε με την τοπική ομάδα Εξυπηρέτησης Πελατών ή επισκεφτείτε τη διεύθυνση **global.irobot.com.**

Αντιμετώπιση προβλημάτων με τη βάση σας

Αν η βάση δεν λειτουργεί όπως αναμένεται, ελέγξτε την εφαρμογή Roomba® Home για σφάλματα.

ΚΑΡΤΑ ΕΓΓΥΗΣΗΣ

Κατασκευαστής	iRobot
Εξουσιοδοτημένο κέντρο σέρβις για την Ελλάδα	MANOLOPOULOS SERVICE Αμφιαράου 147, Σεπόλια, Αθήνα, Αττική, 104 43 Τηλέφωνο: +30 210 82.13.542 Website: www.manolopoulos-service.gr
Εξουσιοδοτημένο κέντρο σέρβις για την Κύπρο	3D ELECTRONICS SERVICES LTD Βηθλεέμ 60, Στρόβολος, Λευκωσία, 2033 Κύπρος Τηλέφωνο: 00357 99620124 Website: www.3dservices.com.cy

1. Το προϊόν καλύπτεται από εγγύηση 24 μηνών από την ημερομηνία πώλησης στον πελάτη. Οι επισκευές κατά τη διάρκεια της εγγύησης δεν χρεώνονται.
2. Η εγγύηση και η χωρίς χρέωση επισκευή καλύπτουν ελαττώματα που μπορεί να αποδειχθεί ότι προκλήθηκαν από ελαττώματα υλικών, σχεδιασμού ή εργασίας.
3. Η εγγύηση και η χωρίς χρέωση επισκευή δεν καλύπτουν ελαττώματα που προκλήθηκαν από μεταφορά, από μη τήρηση των οδηγιών χρήσης που αναφέρονται στο παρόν εγχειρίδιο, κακή συντήρηση, μηχανική ζημιά, παρεμβολές στη συσκευή ή βλάβες που προκλήθηκαν από τη μη συμμόρφωση της ηλεκτρικής εγκατάστασης με τις απαιτήσεις ČSN καθώς και βλάβες από ακατάλληλη σύνδεση.
4. Η εγγύηση δεν καλύπτει τη φθορά φίλτρων, βουρτσών και ψηκτρών, μπαταριών, λαστιχένιων εξαρτημάτων, πελμάτων τροχών και παρόμοιων εξαρτημάτων.
5. Η διάρκεια ζωής της μπαταρίας είναι 6 μήνες.

Εξουσιοδοτημένο σέρβις: Τηλ.: (210)8836512-8213542
E-mail: info@manolopoulos-service.com

Παρακαλούμε επικοινωνήστε απευθείας με το κέντρο σέρβις για οποιεσδήποτε αξιώσεις.

Συμπληρώστε το σημείο πώλησης

Ονομασία προϊόντος	
Σειριακός αριθμός	
Ημερομηνία πώλησης	
Σφραγίδα σημείου πώλησης	

Μητρώο επισκευών βάσει εγγύησης

Παραδόθηκε για επισκευή στις	Παραλήφθηκε από υπογραφή	Επισκευάστηκε στις	Αριθμός αναφοράς επισκευής	Υπογραφή

GR

Χρειάζεστε περαιτέρω βοήθεια; Είμαστε εδώ για να σας βοηθήσουμε.

Κατεβάστε την εφαρμογή Roomba® Home ή επισκεφθείτε τη διεύθυνση **global.irobot.com** για υποστήριξη του προϊόντος ή επικοινωνήστε με το κέντρο υποστήριξης της περιοχής σας. Αν χρειάζεστε περαιτέρω βοήθεια στις Η.Π.Α. και τον Καναδά, καλέστε την ομάδα Εξυπηρέτησης Πελατών για τις Η.Π.Α. στον αριθμό (877) 855-8593.

Πληροφορίες ασφάλειας

Ανατρέξτε στον Οδηγό ασφαλείας που συνόδευε το ρομπότ σας ή επισκεφθείτε τη διεύθυνση global.irobot.com

WC# 4857296 vA

©2025 iRobot Corporation, 8 Crosby Drive, Bedford, MA 01730 USA. Με την επιφύλαξη παντός δικαιώματος. Οι ονομασίες iRobot, Roomba, DustCompactor και Roomba Combo είναι σήματα κατατεθέντα της iRobot Corporation. Η ονομασία Wi-Fi και το λογότυπο Wi-Fi είναι σήματα κατατεθέντα της Wi-Fi Alliance. Η ονομασία Apple και App Store είναι εμπορικά σήματα της Apple, Inc., κατατεθέντα στις ΗΠΑ και σε άλλες χώρες. Η ονομασία Google Play είναι εμπορικό σήμα της Google LLC.